RX2 BASIN RX2 1200mm. (47") OFFSET 1Ø / ENCIMERA RX2 120 DESPLAZADA 1Ø

sonia

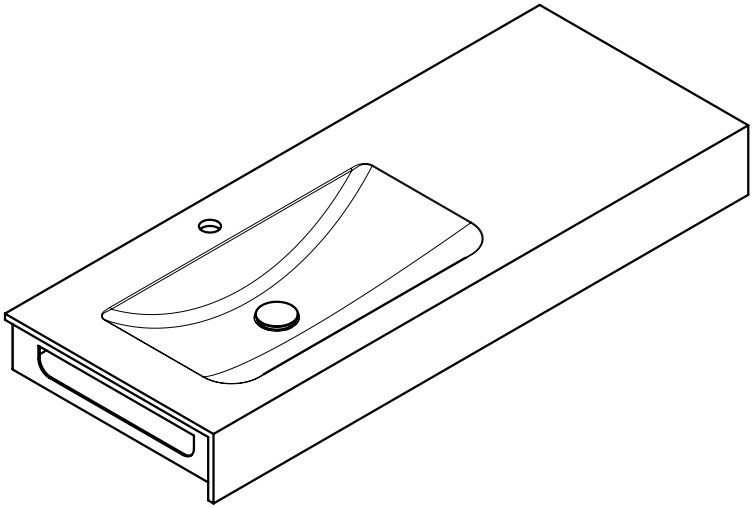

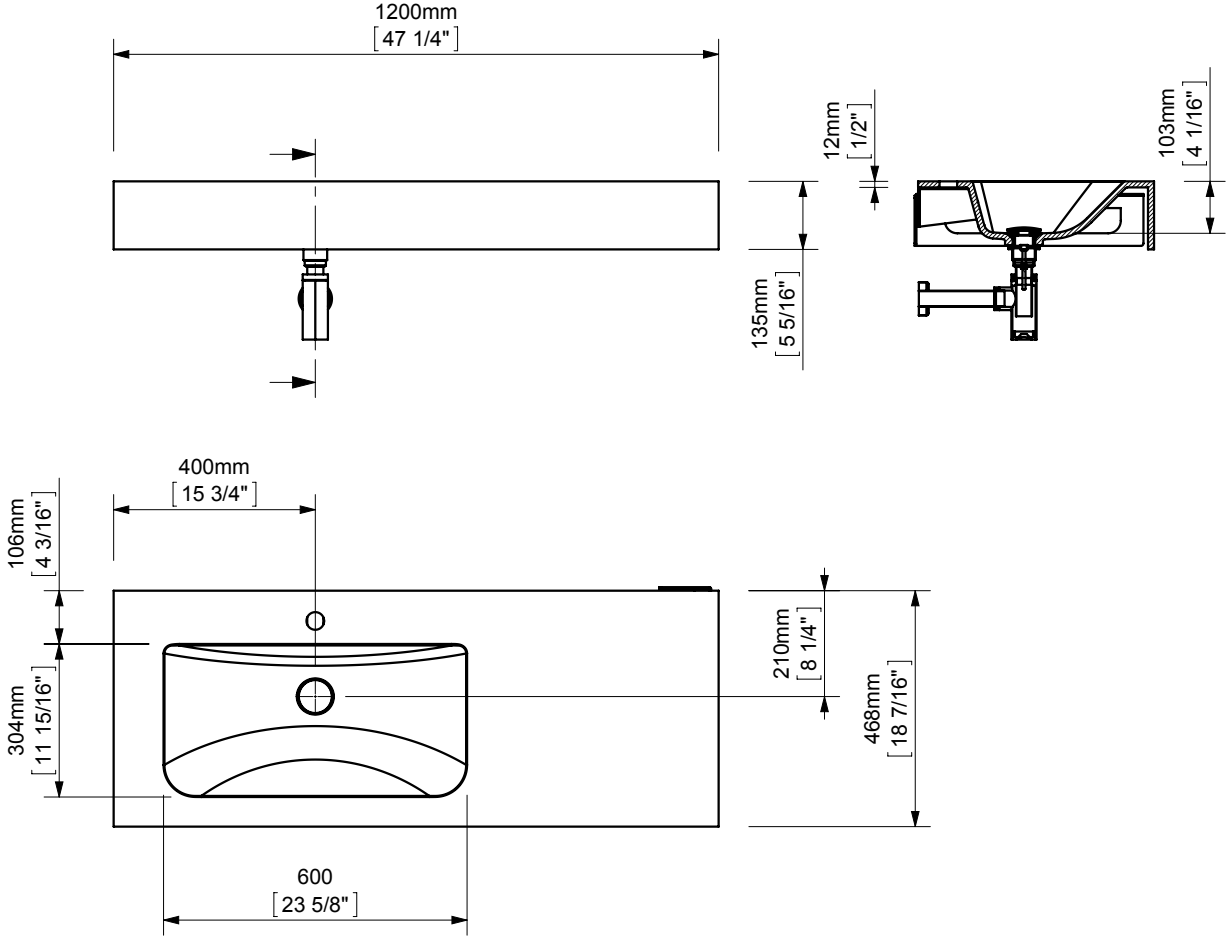

espec_200

Imagenes no a escala / Draw not to scale / Echelle non respectée

Peso / Weight / Poids: 18Kg.

Acabados / Finish / Finitions: Según tarifa vigente / As per valid pricelist / Selon le tarif en vigueur

Normas / Regulations / Normes: UNE EN 31, UNE EN 14688

Sonia S.A se reserva el derecho de realizar cualquier cambio sin previo aviso
Sonia S.A has the right to make changes without notice
Sonia S.A se réserve le droit de procéder à tout changement sans notification préalable

MADE IN EUROPE

www.sonia-sa.com