EVOLVE LINE&NEO HANDLES / TIRADORES LINE&NEO

sonia

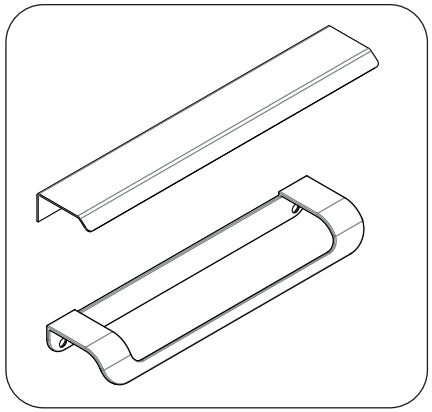

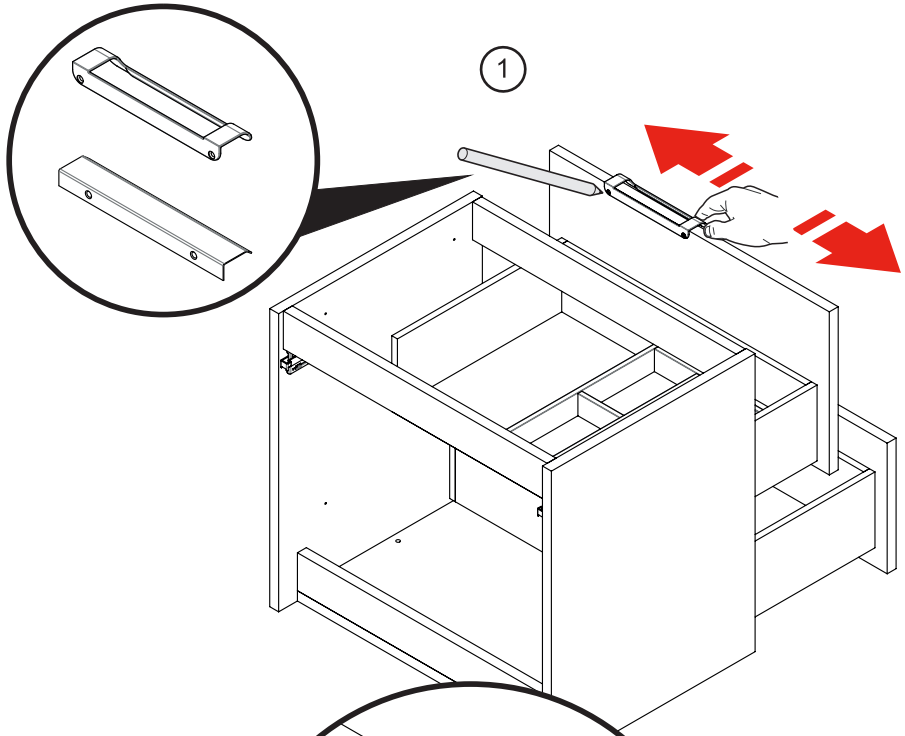

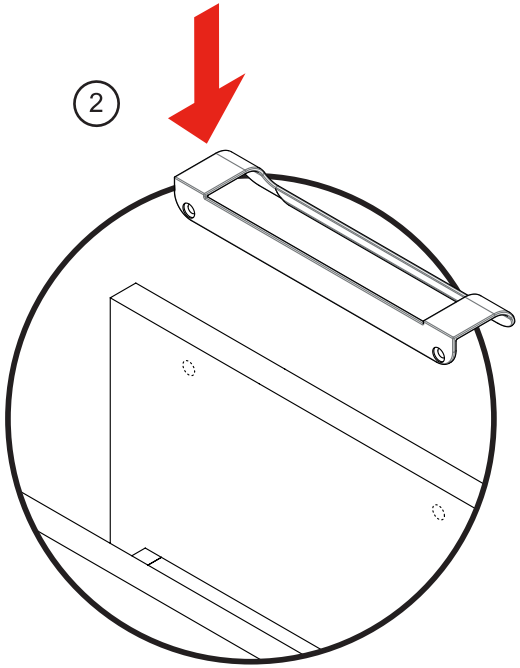

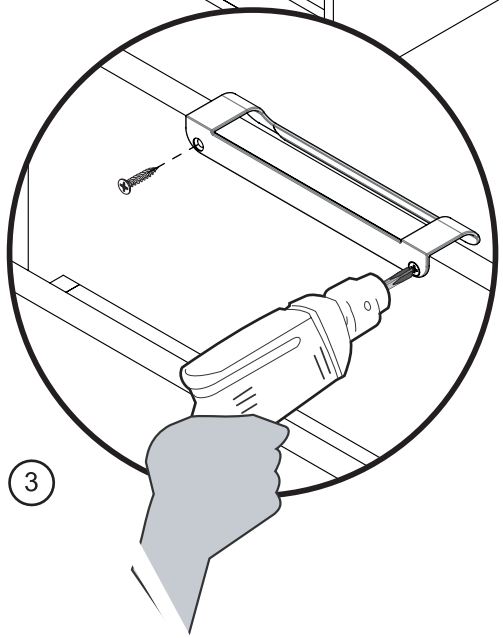

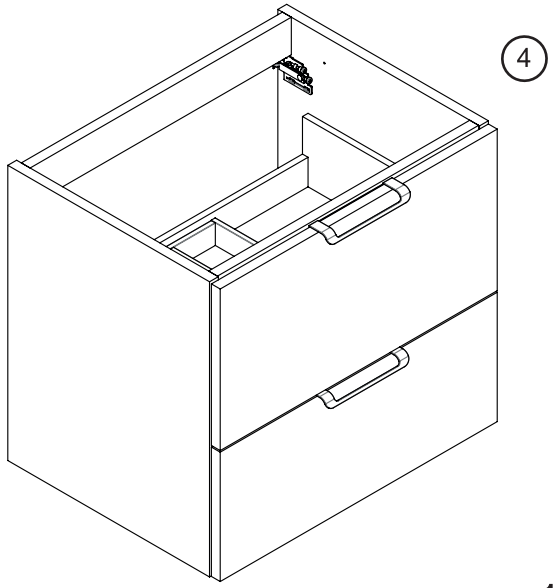

mont_275

www.sonia-sa.com

160705