## INSTRUCTION MANUAL - *GUIDE D'INSTALLATION*

# T209

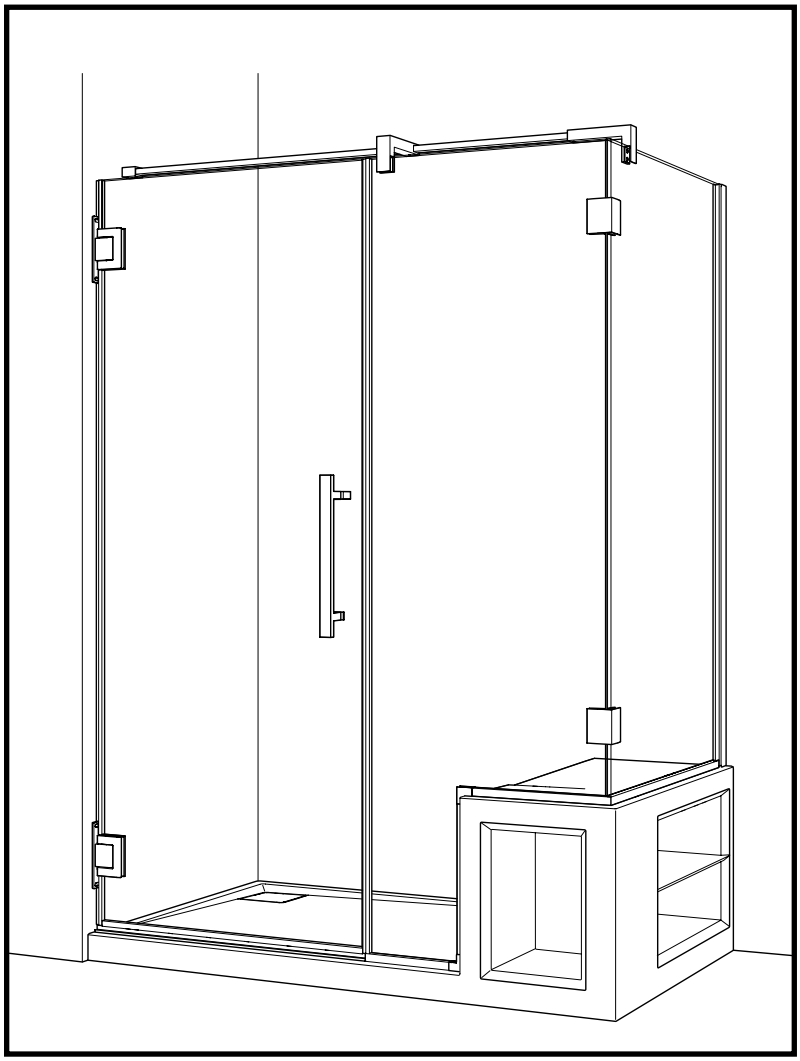

Shower enclosure / Porte de douche

10 / 2013

**Please keep this manual and product code number for future reference and for ordering replacement parts if necessary.**

***Veuillez conserver ce manuel et le code de produit pour des références futures, et au besoin, la commande de pièces de rechange.***

En

**GENERAL INSTRUCTIONS**

- Read this manual carefully and completely before proceeding.
- It is recommended that you wear safety glasses at all times during the installation.

**INSTALLATION OVER CERAMIC TILES**

- If your shower door is to be installed over ceramic tiles, the tiles should lay completely under the wall jamb.
- Silicone should be used to seal the gap where the ceramic tiles meet the fixed panel.

**NOTICE**

- Caulking: no sealant is required inside the shower, unless otherwise stated.
- Some models are equipped with clear sealing gaskets.

**CARE FOR YOUR SHOWER DOOR**

- Never use scouring powder pads or sharp instruments on metal pieces or glass panels. An occasional wiping down with a mild soap diluted in water is all that is needed to keep the panels and aluminum parts looking new.
- We recommend wiping the glass panels with a squeegee after each use.

Fr

***INSTRUCTIONS GÉNÉRALES***

- *Lire attentivement et complètement le manuel d'installation avant de procéder.*
- *Il est recommandé de porter des lunettes de sécurité en tout temps lors de l'installation.*

***INSTALLATION SUR LES TUILES EN CÉRAMIQUE***

- *Si votre porte de douche doit être installée sur une bordure en céramique, le jambage doit reposer complètement sur cette dernière.*
- *Le calfeutrage doit être appliqué sur le côté extérieur de la douche où le panneau fixe rencontre la bordure en céramique.*

***NOTE***

- *Calfeutrage: aucun scellant n'est nécessaire à l'intérieur de la douche.*
- *Certains modèles sont dotés de joints d'étanchéité clairs.*

***L'ENTRETIEN DE VOTRE DOUCHE***

- *Ne jamais utiliser de poudre ou de tampon à récurer, ni d'instrument tranchant sur les parties en métal ou en verre. De temps à autre, il suffit de nettoyer la porte avec une solution d'eau et un détergent doux pour conserver l'aspect neuf des panneaux de verre et du cadre en aluminium.*
- *Nous recommandons de passer une raclette de douche sur les panneaux de verre après chaque utilisation.*

## TOOLS REQUIRED / *OUTILS REQUIS*

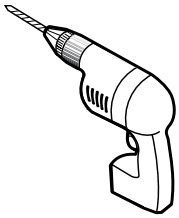

**DRILL**
*PERCEUSE*

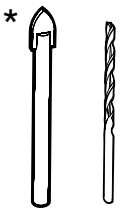

**1/4″ & 1/8″ DRILL BITS** *
*MÈCHE 1/4" & 1/8"*

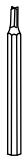

**SCREWDRIVER BIT**
*EMBOUT DE TOURNEVIS*

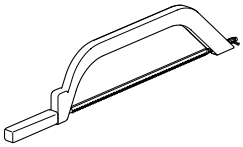

**HACKSAW**
*SCIE À MÉTAUX*

**PENCIL**
*CRAYON*

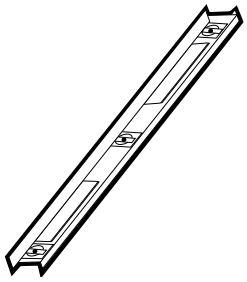

**LEVEL**
*NIVEAU*

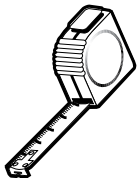

**TAPE MEASURE**
*RUBAN À MESURER*

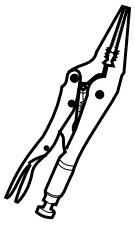

**LONG NOSE LOCKING PLIERS (X2)**
*PINCE SERRE ÉTAU (X2)*

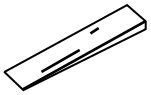

**WOODEN SHIMS**
*CALES EN BOIS*

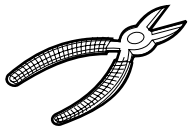

**CUTTING PLIERS**
*PINCE COUPANTE*

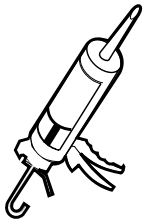

**SILICONE**
*SCELLANT*

*** Use a ¼″ drill bit for ceramic when drilling into ceramic tiles**
** Utiliser une mèche de ¼" pour céramique lors du perçage des tuiles en céramique.*

## POSSIBLE CONFIGURATIONS / *CONFIGURATIONS POSSIBLES*

*

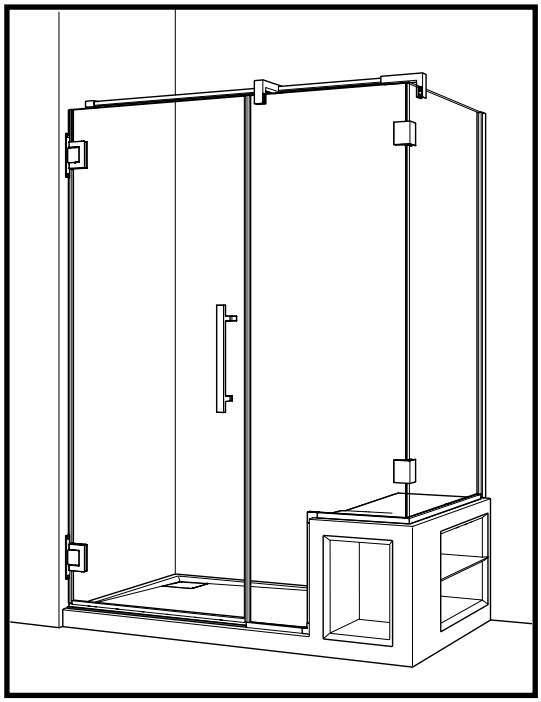

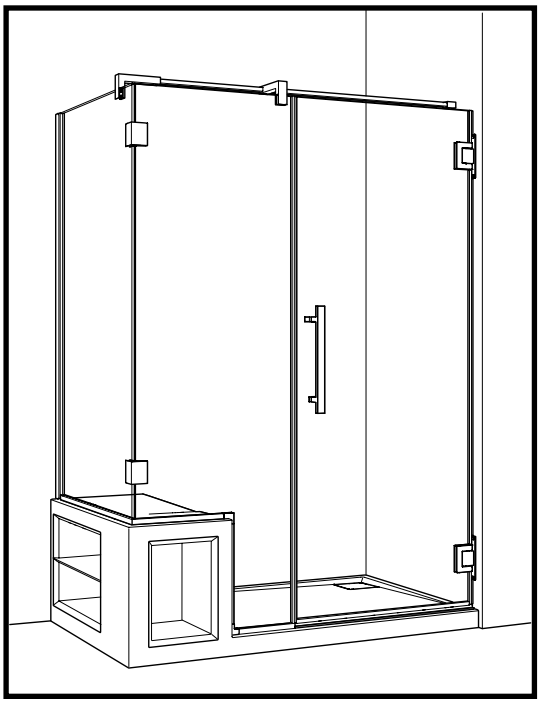

*** This configuration is illustrated in this manual.**
** Cette configuration est illustrée dans ce manuel.*

# PARTS LISTING / *LISTE DES PIÈCES*

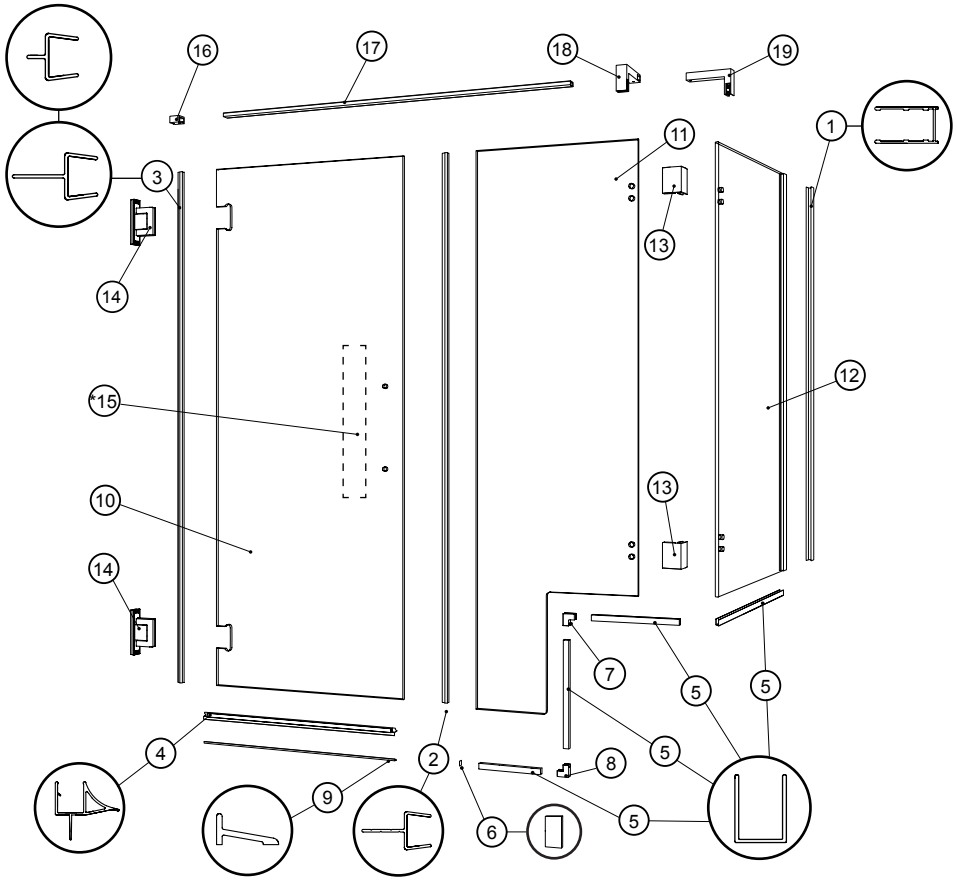


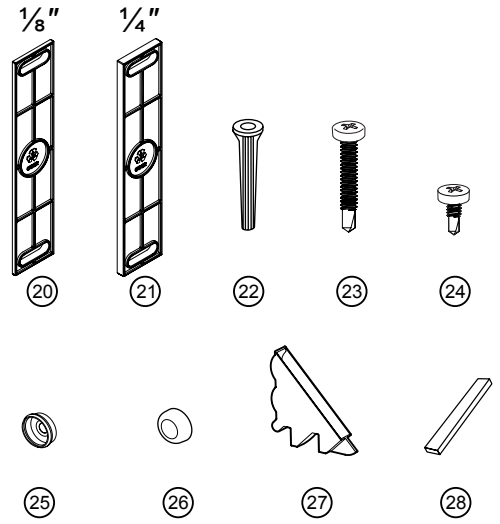


15

**HANDLE OPTIONS** / *SÉLECTION DES POIGNÉES*

| A | B | C | D | E |
|---|---|---|---|---|
| 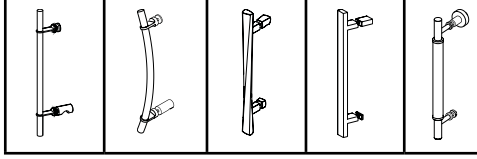 | | | | |

| ITEM | PARTS LISTING / *LISTE DES PIÈCES* | QTY |
|---|---|---|
| 1 | **WALL JAMB** / *JAMBAGE* | 1 |
| 2 | **DOOR PANEL SIDE GASKET** / *JOINT LATÉRAL DU PANNEAU PORTE* | 1 |
| 3 | **HINGE SIDE PANEL GASKET** / *JOINT DU PANNEAU DU CÔTÉ DES CHARNIÈRES* | 2 |
| 4 | **BOTTOM DOOR GASKET** / *JOINT INFÉRIEUR DE LA PORTE* | 1 |
| 5 | **U-CHANNEL ( 4 sizes )** / *PROFILÉ EN «U» ( 4 tailles )* | 4 |
| 6 | **U-CHANNEL CAP** / *FINITION DU PROFILÉ EN «U»* | 1 |
| 7 | **TOP ELBOW** / *COUDE SUPÉRIEUR* | 1 |
| 8 | **BOTTOM ELBOW** / *COUDE INFÉRIEUR* | 1 |
| 9 | **THRESHOLD** / *SEUIL* | 1 |
| 10 | **DOOR PANEL** / *PANNEAU DE PORTE* | 1 |
| 11 | **FIXED PANEL** / *PANNEAU FIXE* | 1 |
| 12 | **RETURN PANEL** / *PANNEAU DE RETOUR* | 1 |
| 13 | **CORNER PANEL BRACKETS** / *SUPPORTS DE PANNEAU DU COIN* | 2 |
| 14 | **HINGES** / *CHARNIÈRES* | 2 |
| 15 | **HANDLE ( see chart )** / *POIGNÉE ( voir le tableau )* | 1 |
| 16 | **WALL MOUNT BRACKET** / *SUPPORT MURAL* | 1 |
| 17 | **SUPPORT BAR** / *BARRE DE SUPPORT* | 1 |
| 18 | **FIXED PANEL GLASS BRACKET** / *SUPPORT DE VERRE POUR PANNEAU FIXE* | 1 |
| 19 | **RETURN PANEL GLASS BRACKET** / *SUPPORT DE VERRE POUR PANNEAU DE RETOUR* | 1 |
| 20 | **WALL MOUNT HINGE SPACER** ⅛" / *ESPACEUR POUR CHARNIÈRE MURALE ⅛"* | 1 |
| 21 | **WALL MOUNT HINGE SPACER** ¼" / *ESPACEUR POUR CHARNIÈRE MURALE ¼"* | 1 |
| 22 | **WALL PLUGS** / *CHEVILLES* | 4 |
| 23 | **PAN SELF-DRILLING SCREW # 8 (1 ¼")** / *VIS PAN AUTO-PERÇANTE # 8 (1 ¼")* | 3 |
| 24 | **PAN SELF-DRILLING SCREW # 8 (⅜")** / *VIS PAN AUTO-PERÇANTE # 8 (⅜")* | 3 |
| 25 | **BACK SCREW CAP** / *L' ARRIÈRE DU CAPUCHON COUVRE-VIS* | 4 |
| 26 | **SCREW CAP** / *CAPUCHON COUVRE-VIS* | 4 |
| 27 | **CORNER PROTECTOR** / *PROTECTEUR DE COIN* | 2 |
| 28 | **CLEAR SETTING BLOCK** / *BLOC À NIVEAU TRANSPARENT* | 12 |

## 1 MARK THE FOLLOWING DIMENSIONS ON THE BASE / *MARQUER LES DIMENSIONS SUIVANTES SUR LA BASE*

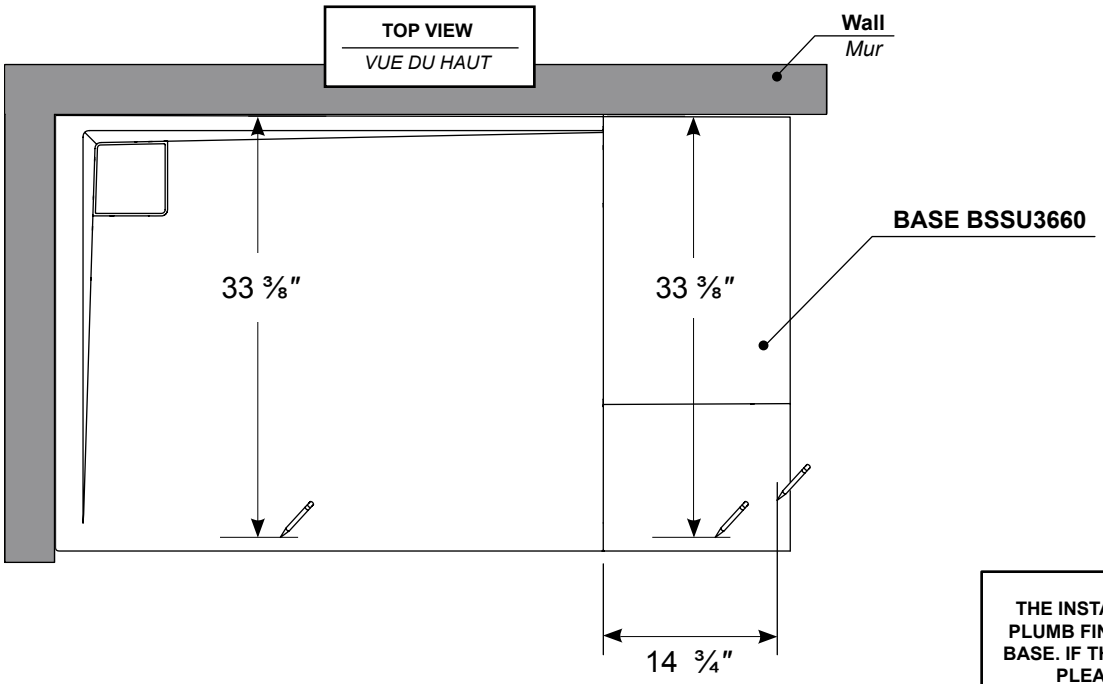


**THE INSTALLATION SHOWN IS BASED ON PLUMB FINISHED WALLS AND A LEVELLED BASE. IF THESE CONDITIONS ARE NOT MET, PLEASE ADJUST ACCORDINGLY.**

*L'INSTALLATION ILLUSTRÉE EST BASÉE SUR DES MURS FINIS D'APLOMB ET UNE BASE DE DOUCHE NIVELÉE. SI CES CONDITIONS NE SONT PAS PRÉSENTÉES, VEUILLEZ AJUSTER EN CONSÉQUENCE.*

## 2 MARK THE CENTERLINE / *MARQUER LA LIGNE DU CENTRE*

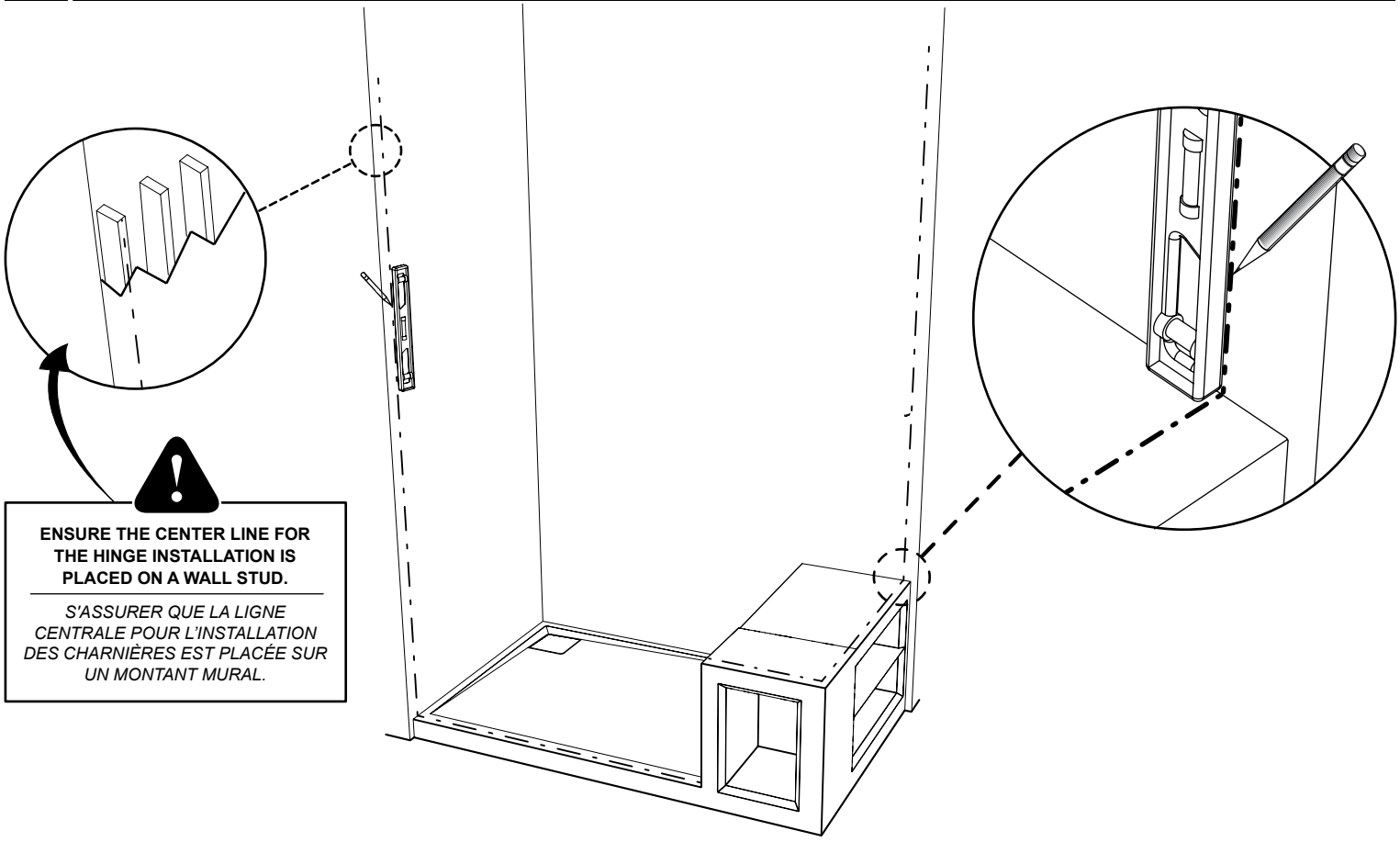

**ENSURE THE CENTER LINE FOR THE HINGE INSTALLATION IS PLACED ON A WALL STUD.**

*S'ASSURER QUE LA LIGNE CENTRALE POUR L'INSTALLATION DES CHARNIÈRES EST PLACÉE SUR UN MONTANT MURAL.*

## 3 MARK THE HINGE HOLE LOCATIONS AND WALL JAMB HOLE POSITIONS
*MARQUER L'EMPLACEMENT DES TROUS DES CHARNIÈRES ET LES POSITIONS DES TROUS DU JAMBAGE*

| | |
|---|---|
| **A.** | 5 1/16″ |
| **B.** | 11 1/4″ |
| **C.** | 68 3/4″ |
| **D.** | 74 15/16″ |

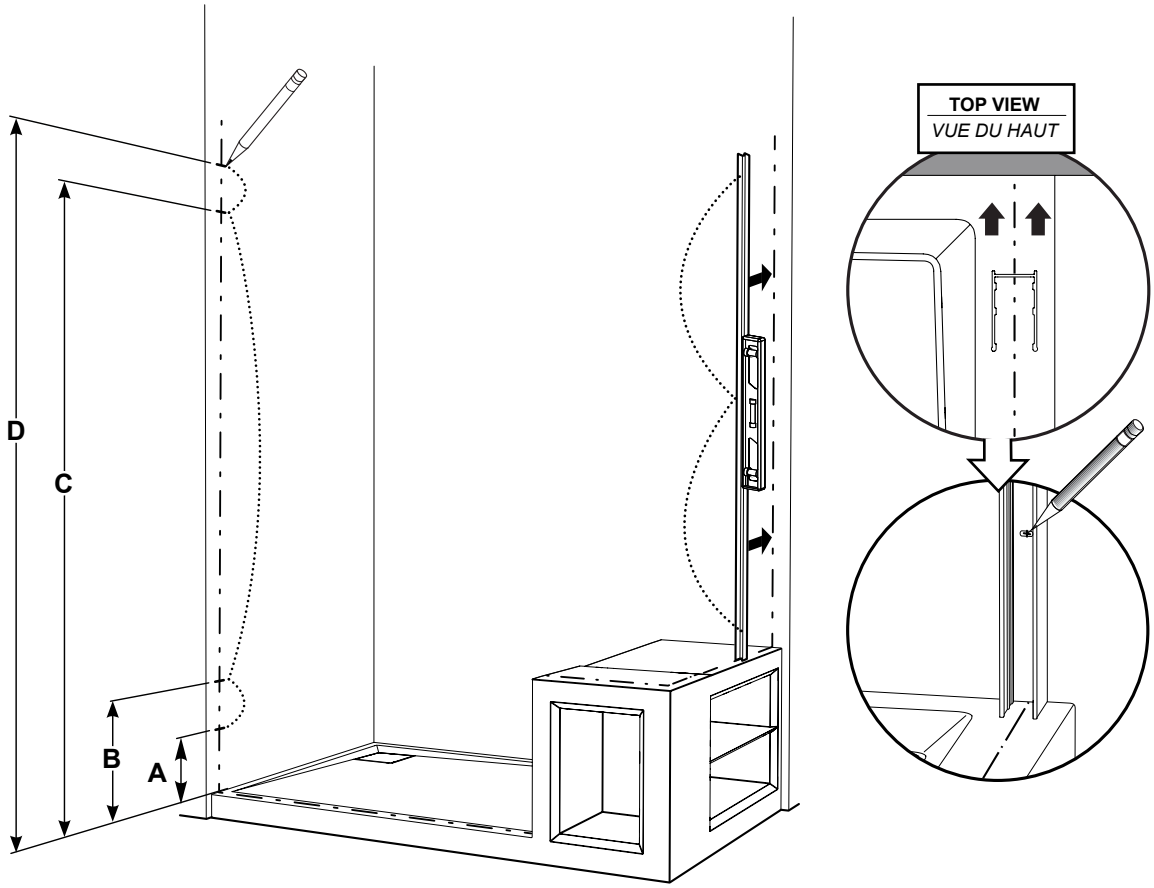


## 4 MARK THE LOCATION OF THE HINGES (CONT'D) / *MARQUER L'EMPLACEMENT DES CHARNIÈRES (SUITE)*

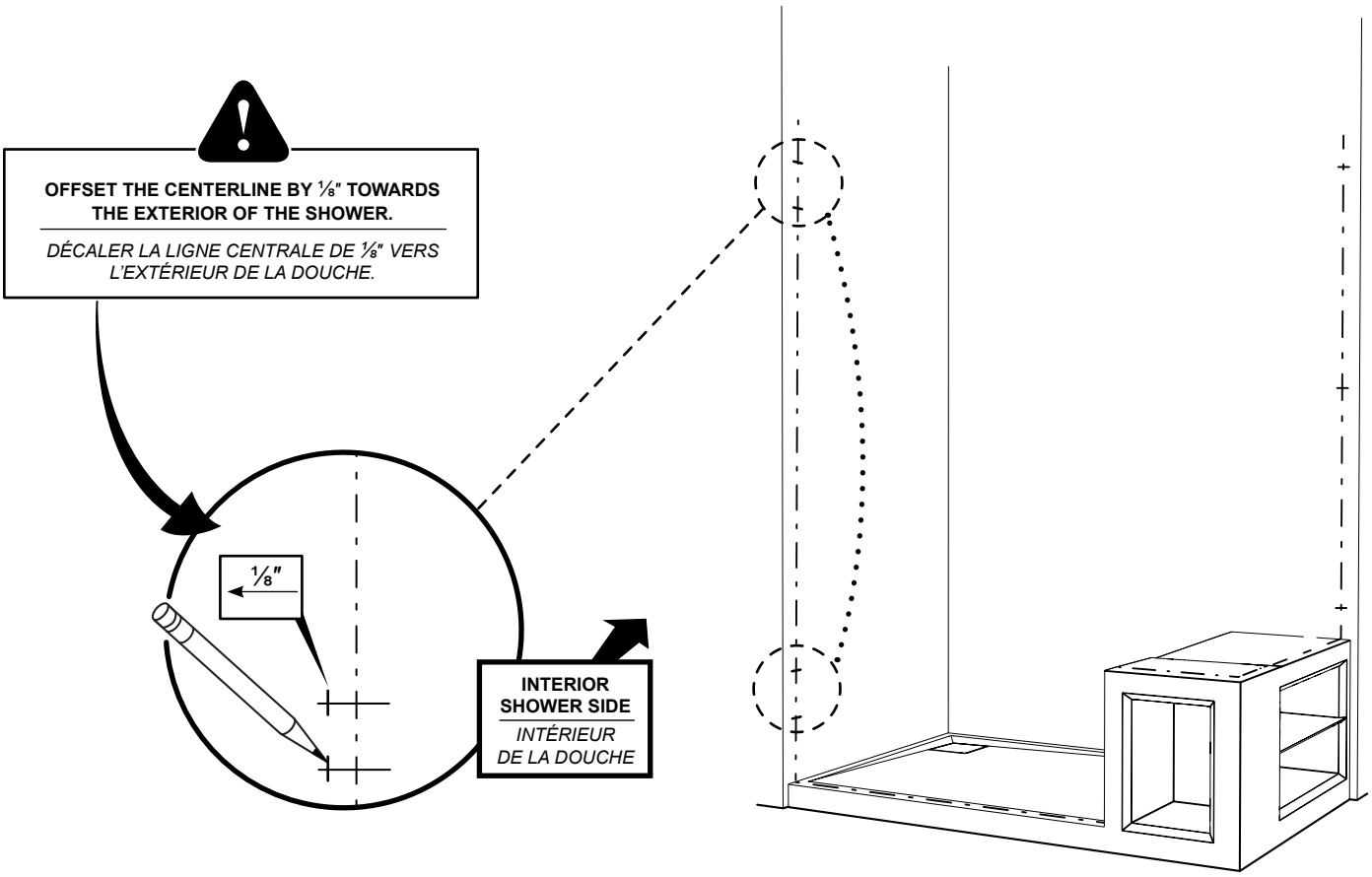

## 5 INSTALL THE WALL PLUGS / *INSTALLER LES CHEVILLES*

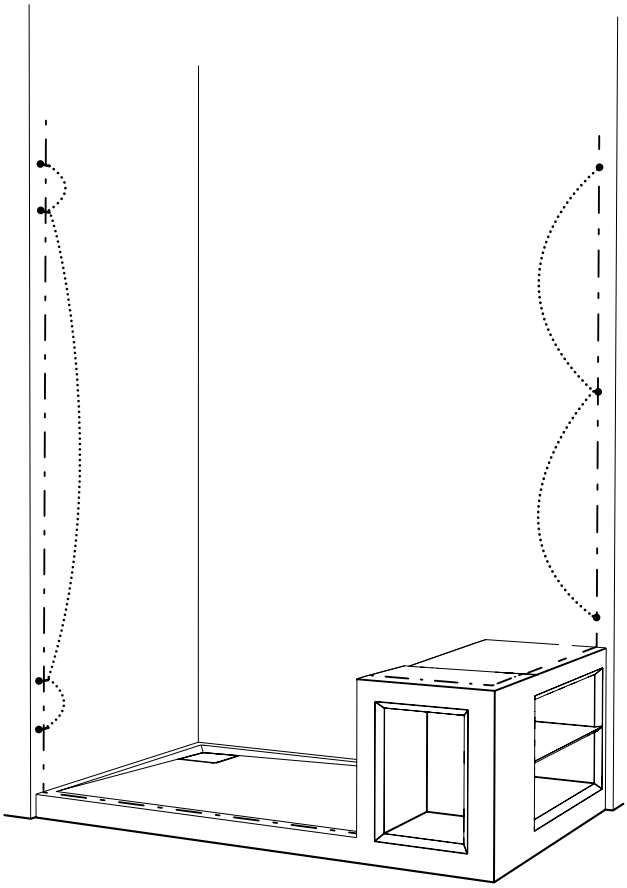

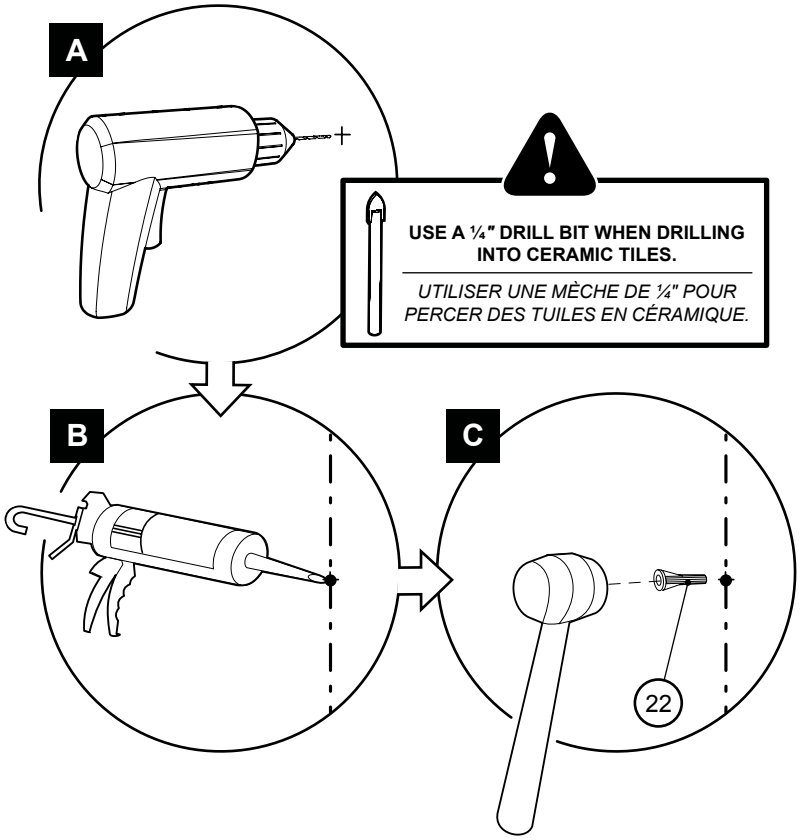


## 6 VERIFY THAT THE DOOR SIDE WALL IS PLUMB
*VÉRIFIER SI LE MUR DU CÔTÉ DE LA PORTE EST À PLOMB*

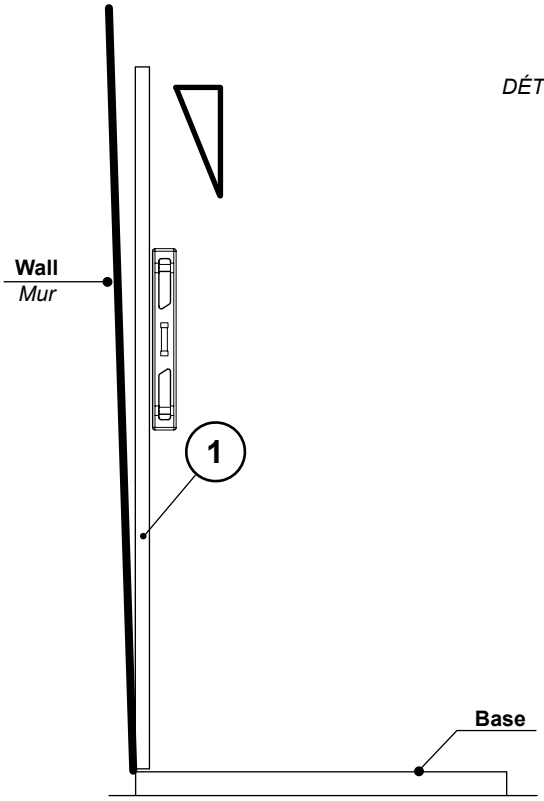


**DETERMINE IF SHIMS ARE NECESSARY.**

*DÉTERMINER SI DES CALES SONT NÉCESSAIRES.*

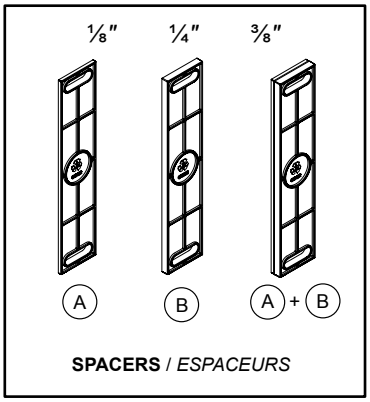


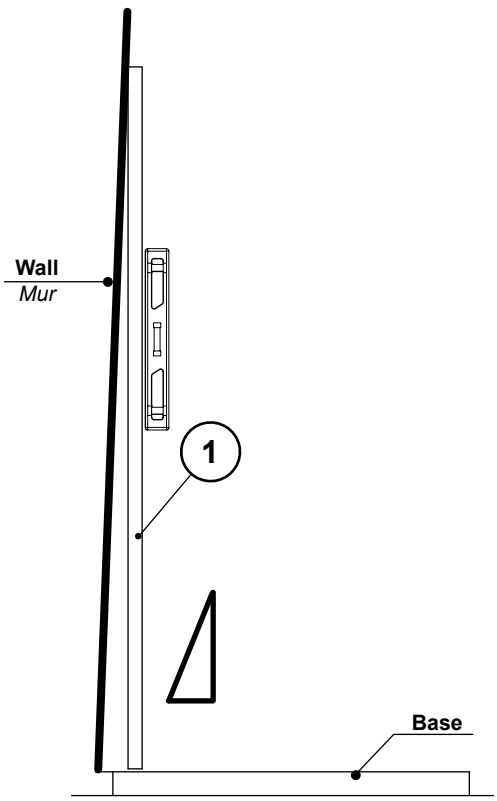

## 7 INSTALL THE HINGES / *INSTALLER LES CHARNIÈRES*

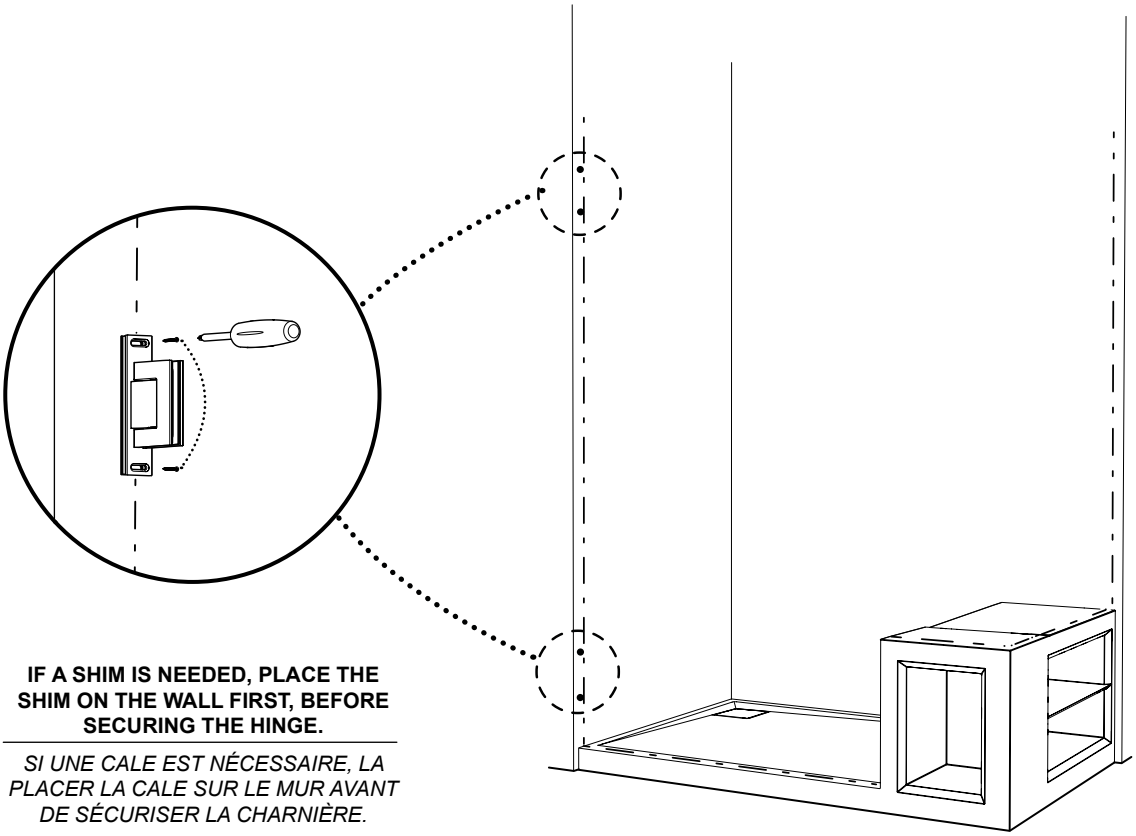

**IF A SHIM IS NEEDED, PLACE THE SHIM ON THE WALL FIRST, BEFORE SECURING THE HINGE.**

*SI UNE CALE EST NÉCESSAIRE, LA PLACER LA CALE SUR LE MUR AVANT DE SÉCURISER LA CHARNIÈRE.*

## 8 INSTALL THE WALL JAMB / *INSTALLER LE JAMBAGE*

**FACE THE HOLES LOCATED ON THE SIDE OF THE WALL JAMB TOWARDS THE INTERIOR OF THE SHOWER.**

*ORIENTER LES TROUS SITUÉS SUR LE CÔTÉ DU JAMBAGE VERS L'INTÉRIEUR DE LA DOUCHE.*

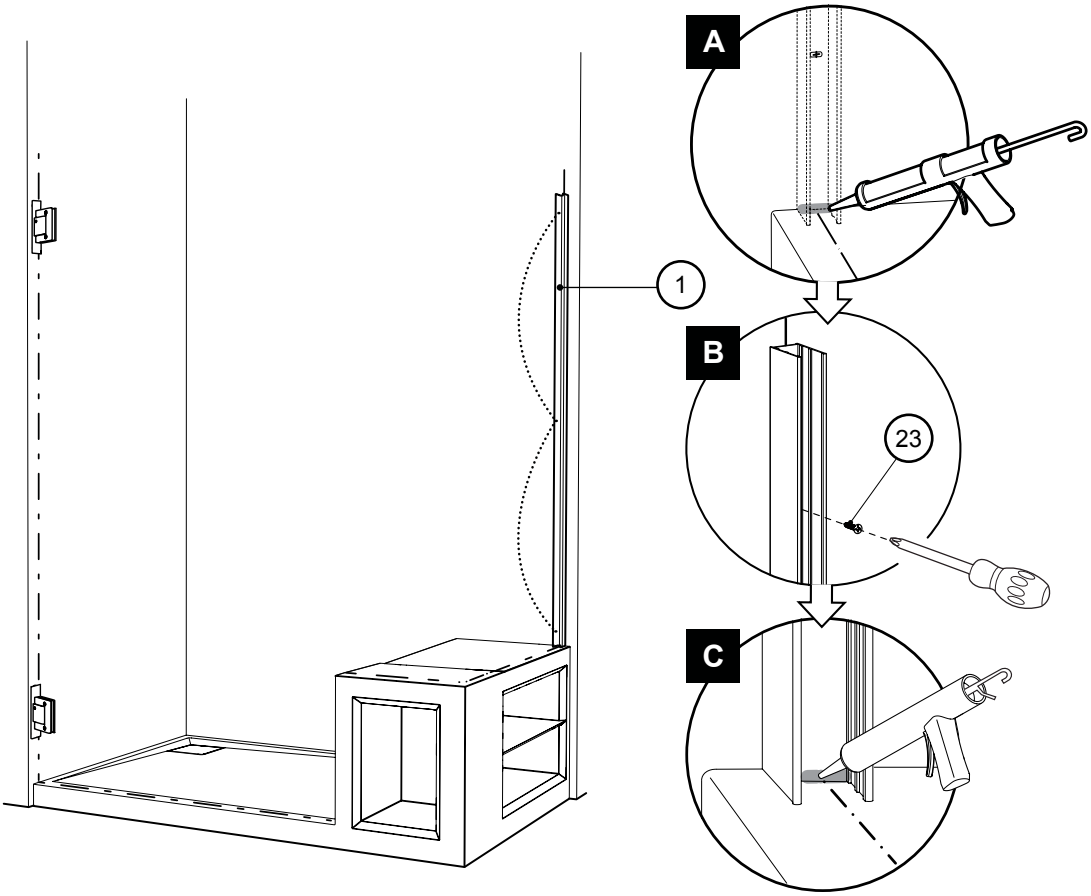

## 9 PREPARE THE HINGES FOR THE DOOR INSTALLATION
*PRÉPARER LES CHARNIÈRES POUR L'INSTALLATION DE LA PORTE*

A

B

C

**Gasket with lip**
*Joint avec lèvre*

**Gasket without lip**
*Joint sans lèvre*

**Gasket for 8mm glass only**
*Joint pour verre de 8mm seulement*

## 10 INSTALL THE CORNER PROTECTORS / *INSTALLER LES PROTECTEURS DE COIN*

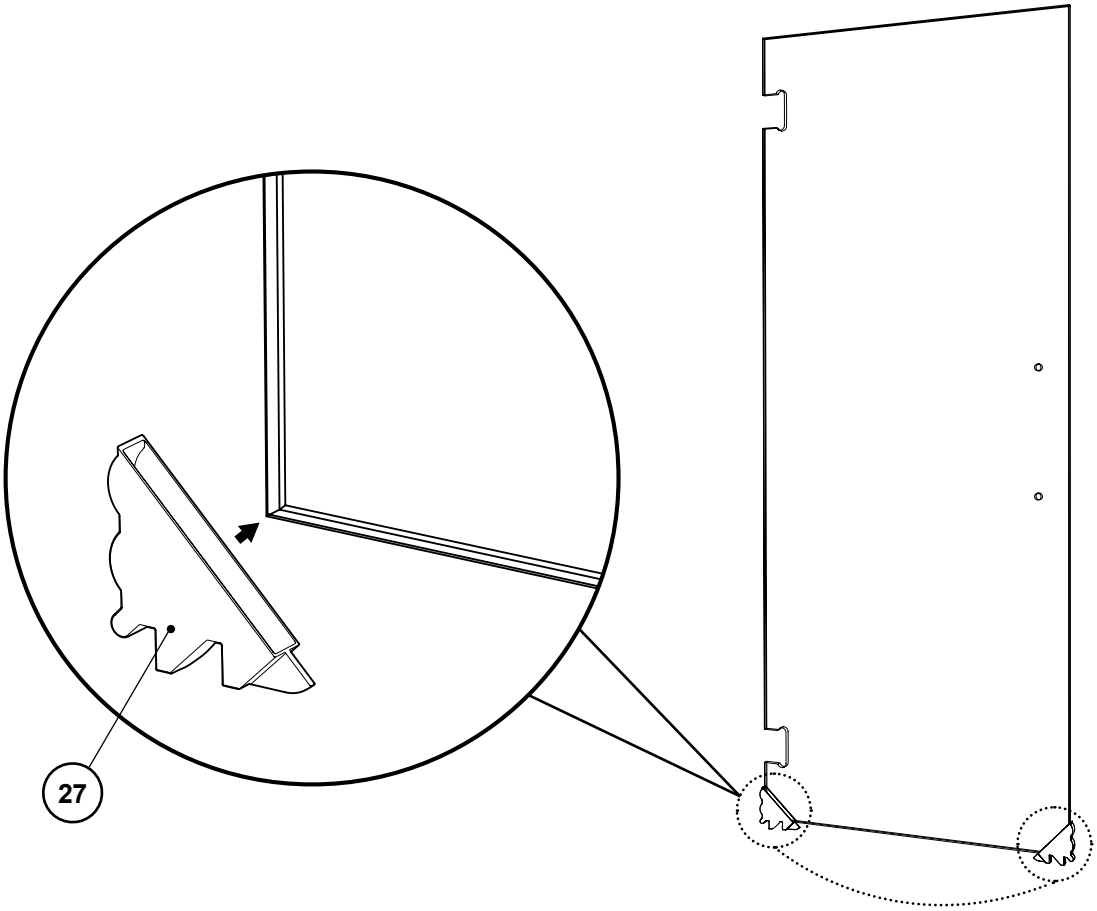

## 11 MOUNT THE DOOR ONTO THE HINGES / *MONTER LA PORTE SUR LES CHARNIÈRES*

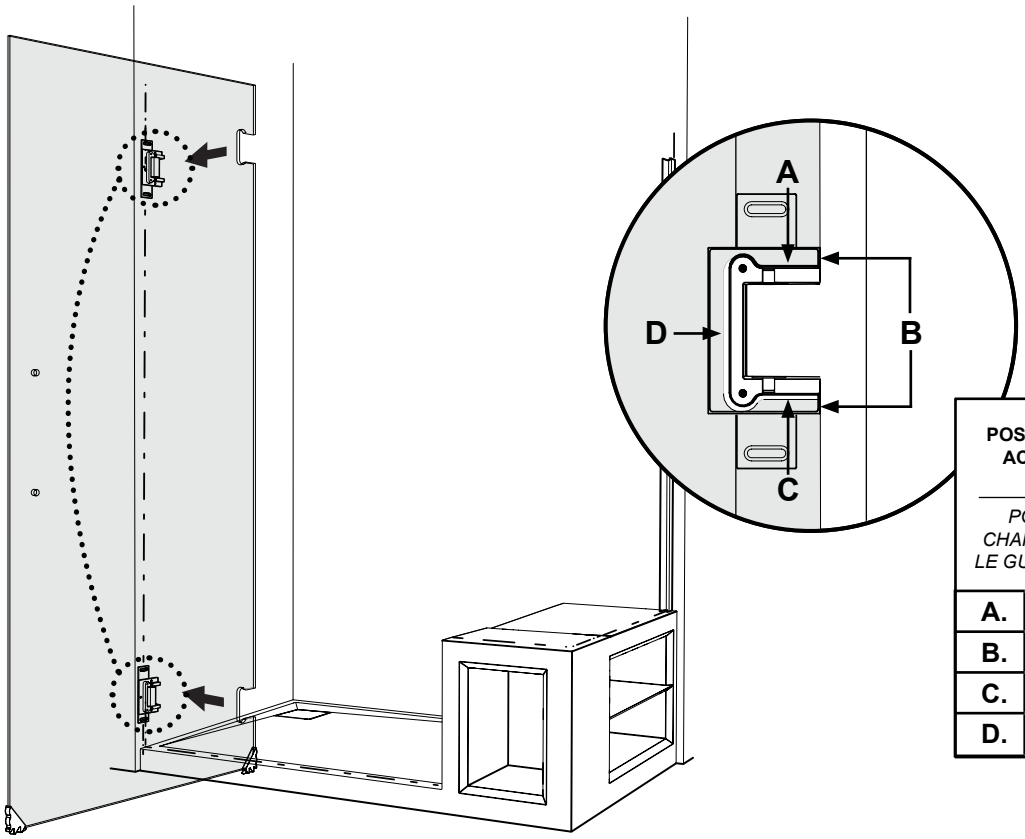


**POSITION THE GLASS ON THE HINGE ACCORDING TO THE REFERENCE CHART BELOW.**

*POSITIONNER LE VERRE SUR LA CHARNIÈRE COMME ILLUSTRÉ SELON LE GUIDE DE RÉFÉRENCE CI-DESSOUS.*

| | |
|---|---|
| **A.** | Touching /*Appuyé* |
| **B.** | Aligned / *Aligné* |
| **C.** | Gap / *Écart* |
| **D.** | Gap / *Écart* |

## 12 SECURE THE HINGES / *SÉCURISER LES CHARNIÈRES*

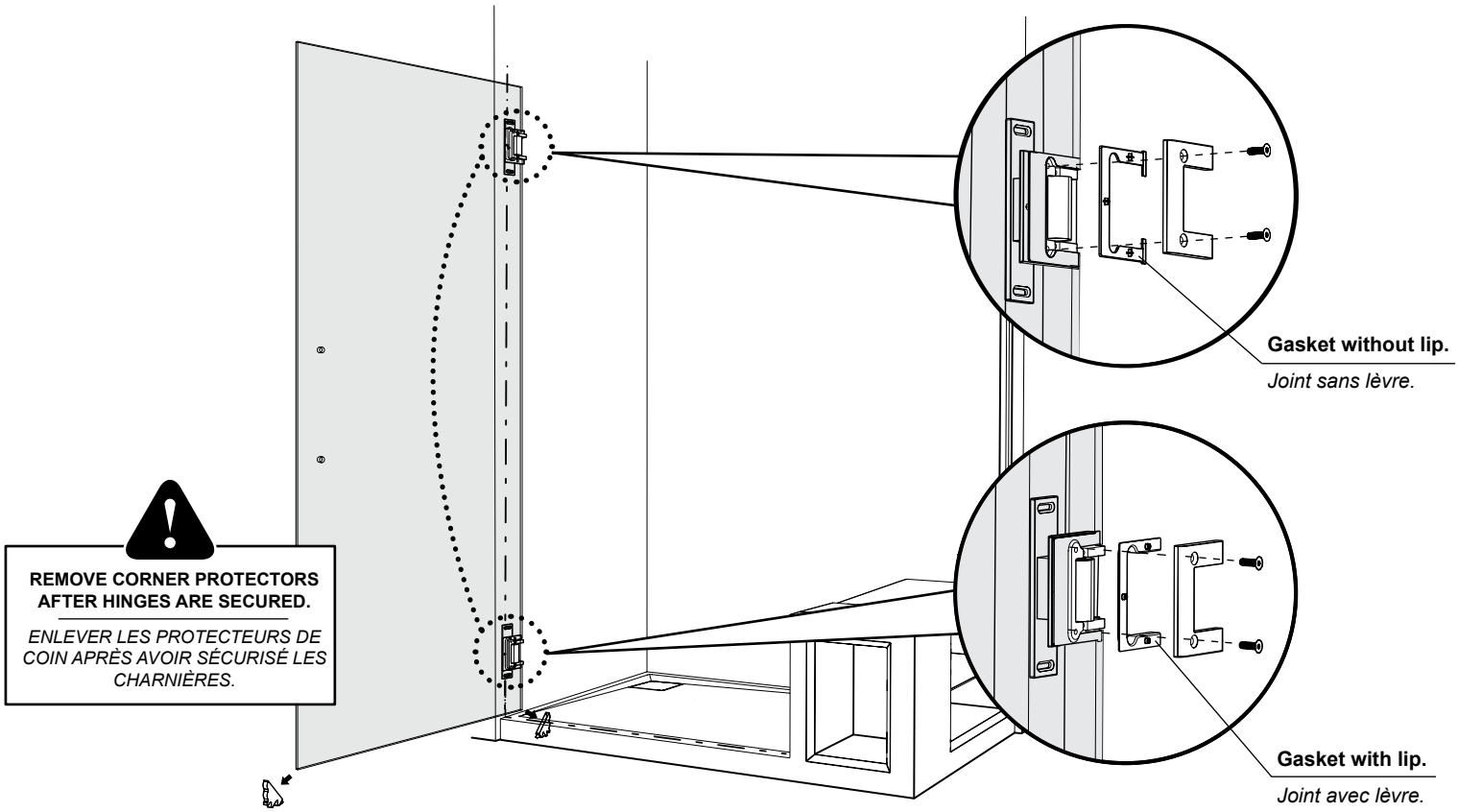


**REMOVE CORNER PROTECTORS AFTER HINGES ARE SECURED.**

*ENLEVER LES PROTECTEURS DE COIN APRÈS AVOIR SÉCURISÉ LES CHARNIÈRES.*

## 13 MARK AND CUT THE HINGE SIDE PANEL GASKET
*MARQUER ET COUPER LE JOINT DU PANNEAU DU CÔTÉ DES CHARNIÈRES*

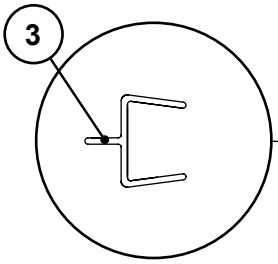


**USE THE SHORTER FLANGED GASKET IF SHIMS WERE NOT USED.**

*UTILISER LE JOINT AVEC LA BRIDE PLUS COURTE EN CAS QUE LES CALES N'ONT PAS ÉTÉ UTILISÉS.*

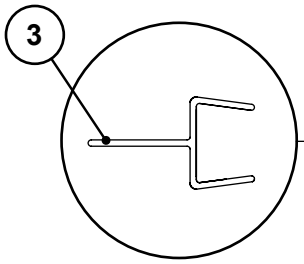


**USE THE LONGER FLANGED GASKET IF SHIMS WERE USED.**

*UTILISER LE JOINT AVEC LA BRIDE PLUS LONGUE EN CAS QUE LES CALES ONT ÉTÉ UTILISÉS.*

A

B

C

D

E

3

3A

3B

3C

**ONLY CUT ON THE DOTTED LINES. CUT GASKET STRAIGHT ACROSS.**

*COUPER SEULEMENT SUR LES LIGNES POINTILLÉES. COUPER LE JOINT DIRECTEMENT À TRAVERS.*

## 14 CUT THE HINGE SIDE PANEL GASKET ( CONT'D )
*COUPER LE JOINT DU PANNEAU DU CÔTÉ DES CHARNIÈRES ( SUITE )*

**ONLY CUT ON THE DOTTED LINES -** *COUPER SEULEMENT SUR LES LIGNES POINTILLÉES.*

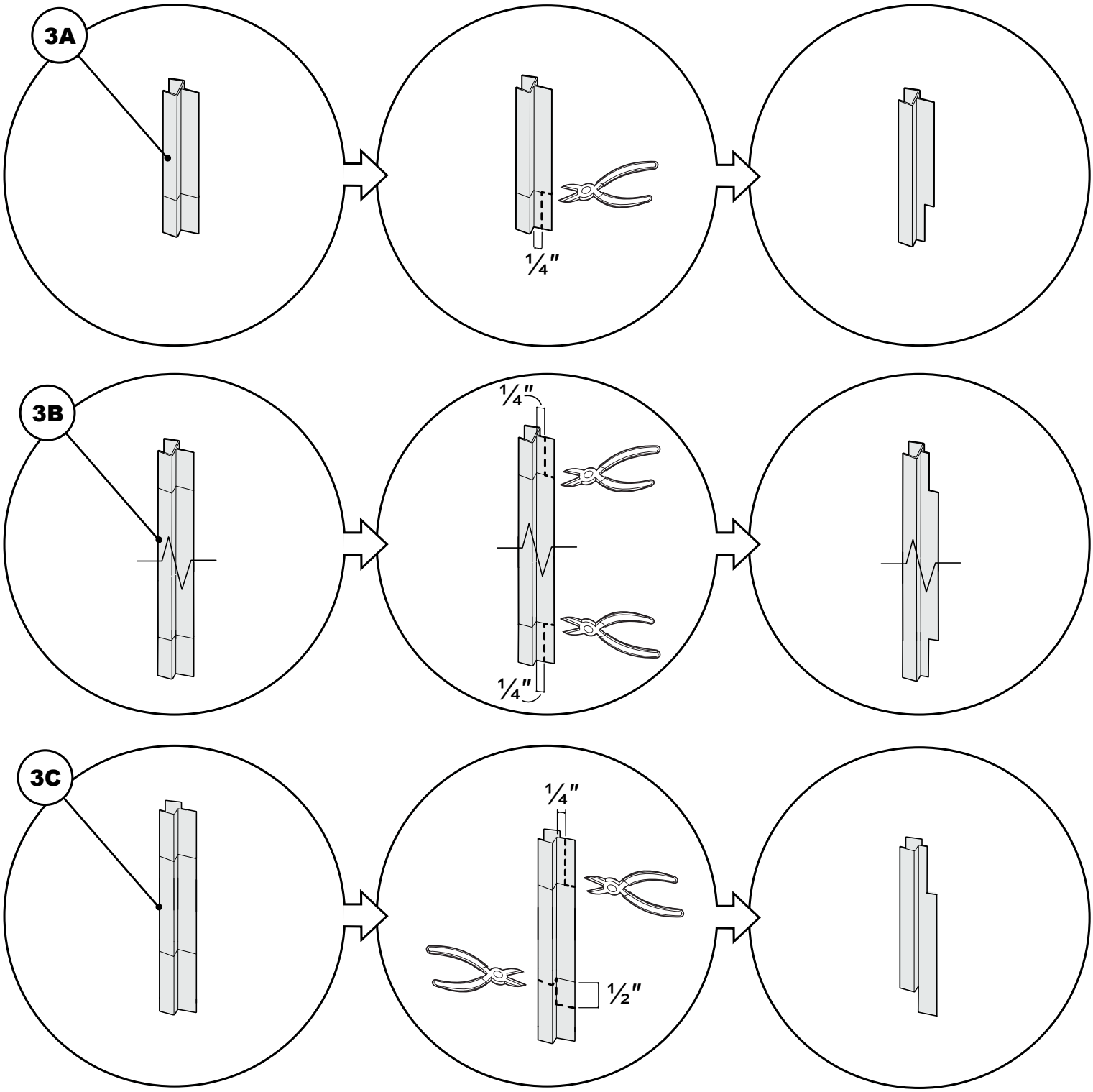

## 15 INSTALL THE HINGE SIDE PANEL GASKET
*INSTALLER LE JOINT DU PANNEAU DU CÔTÉ DES CHARNIÈRES*

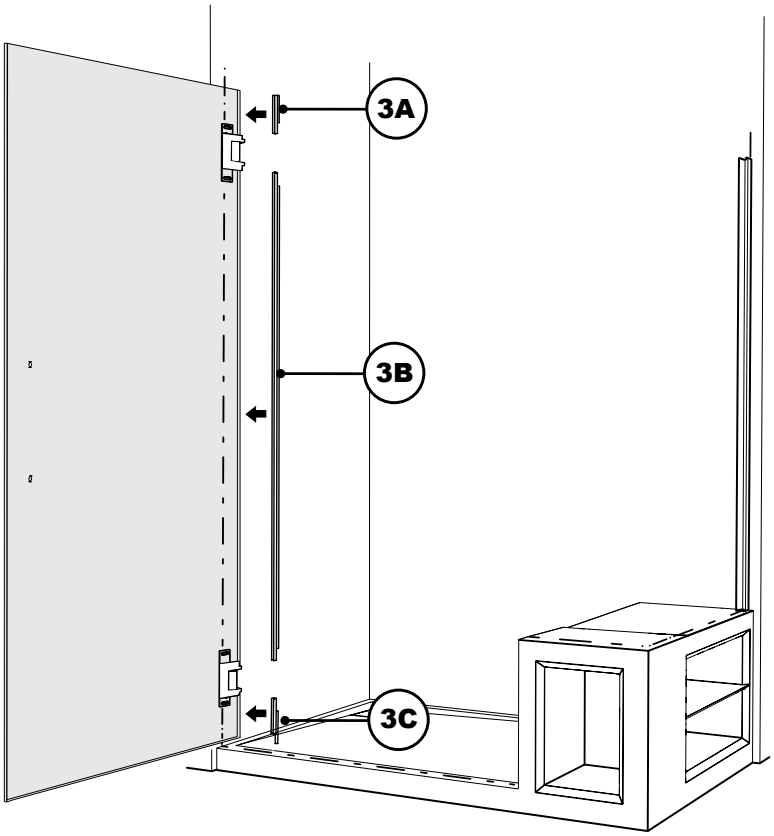


## 16 INSTALL THE DOOR SIDE GASKET / *INSTALLER LE JOINT LATÉRAL DE LA PORTE*

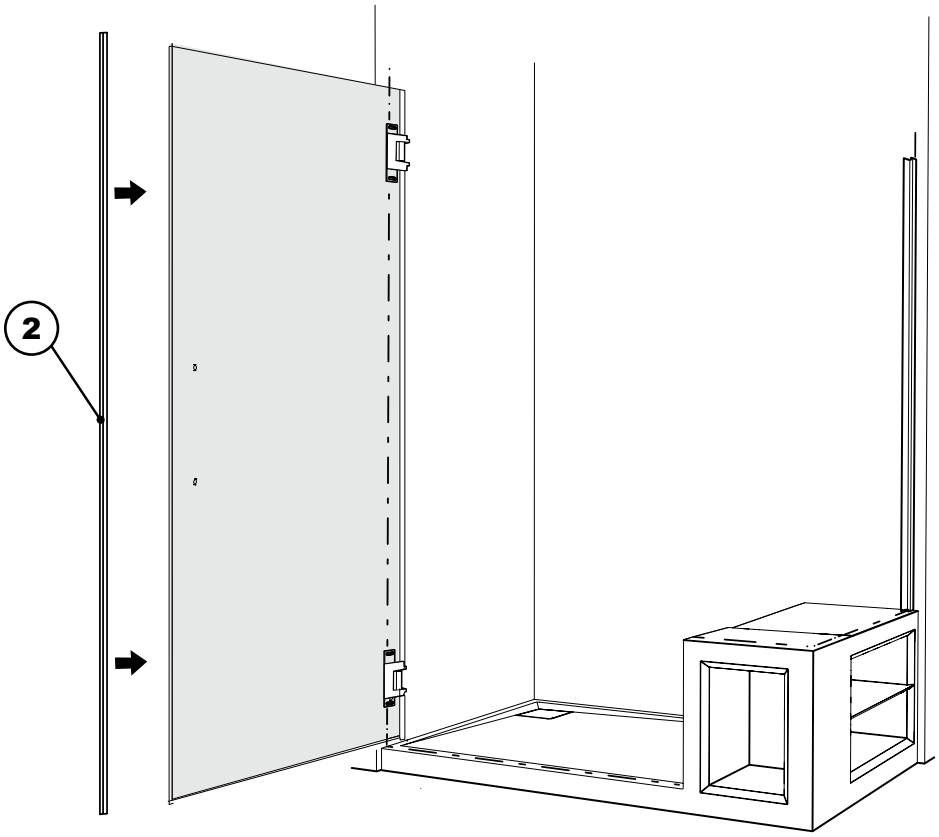

## 17 CUT THE BOTTOM DOOR GASKET / *COUPER LE JOINT INFÉRIEUR DE LA PORTE*

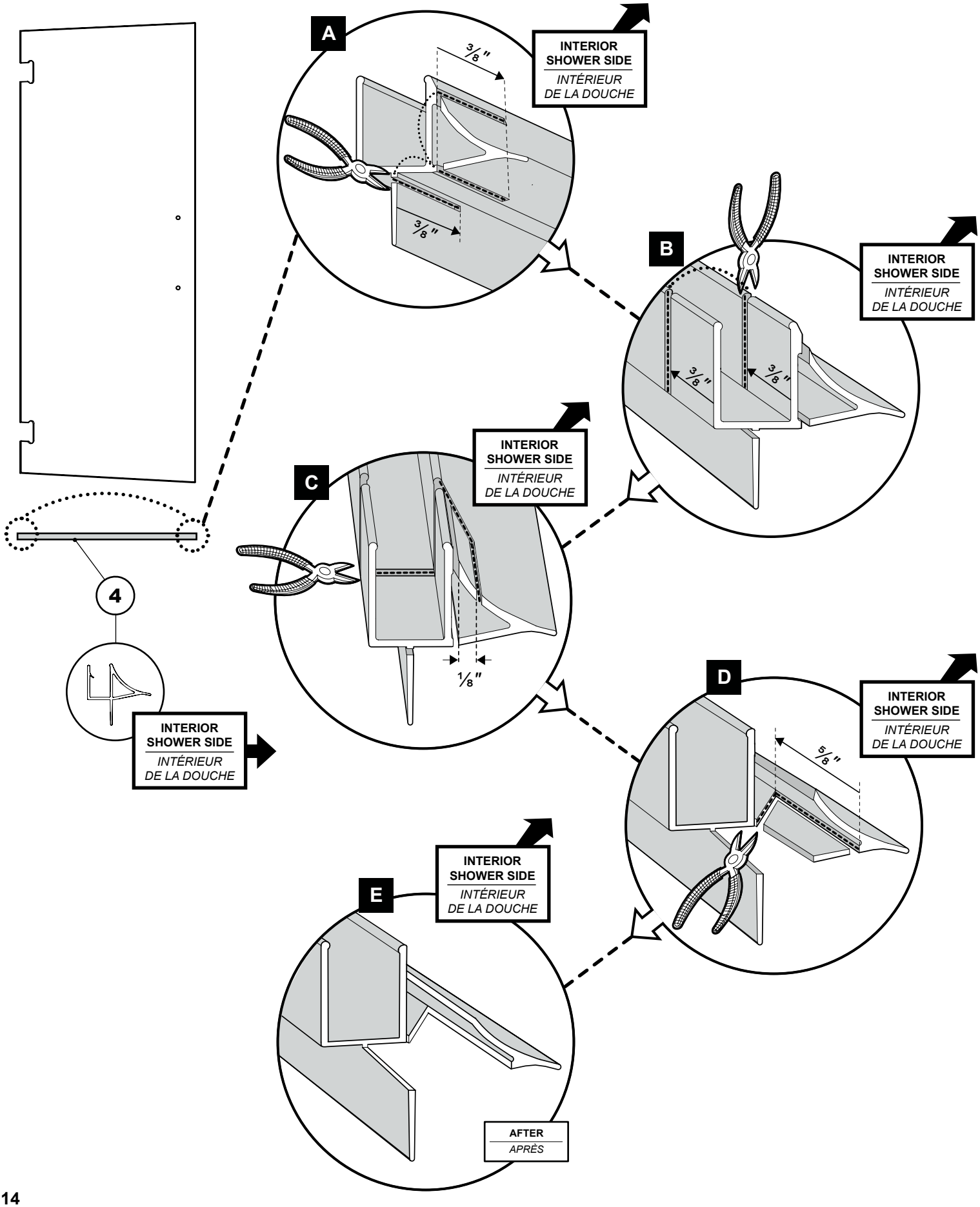

## 18 INSTALL THE BOTTOM DOOR GASKET / *INSTALLER LE JOINT INFÉRIEUR DE LA PORTE*

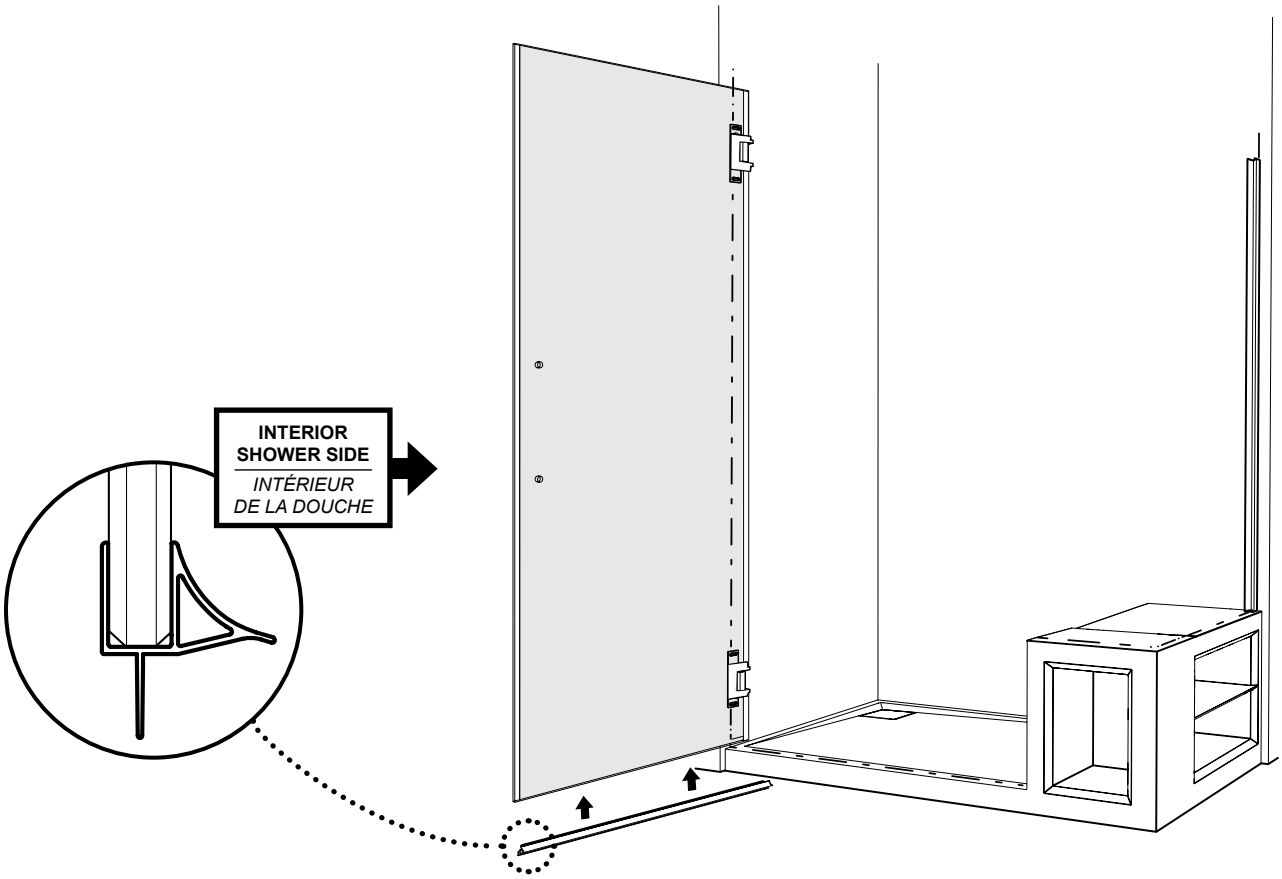


## 19 INSTALL THE TOP AND BOTTOM ELBOW / *INSTALLER LE COUDE INFÉRIEUR ET SUPÉRIEUR*

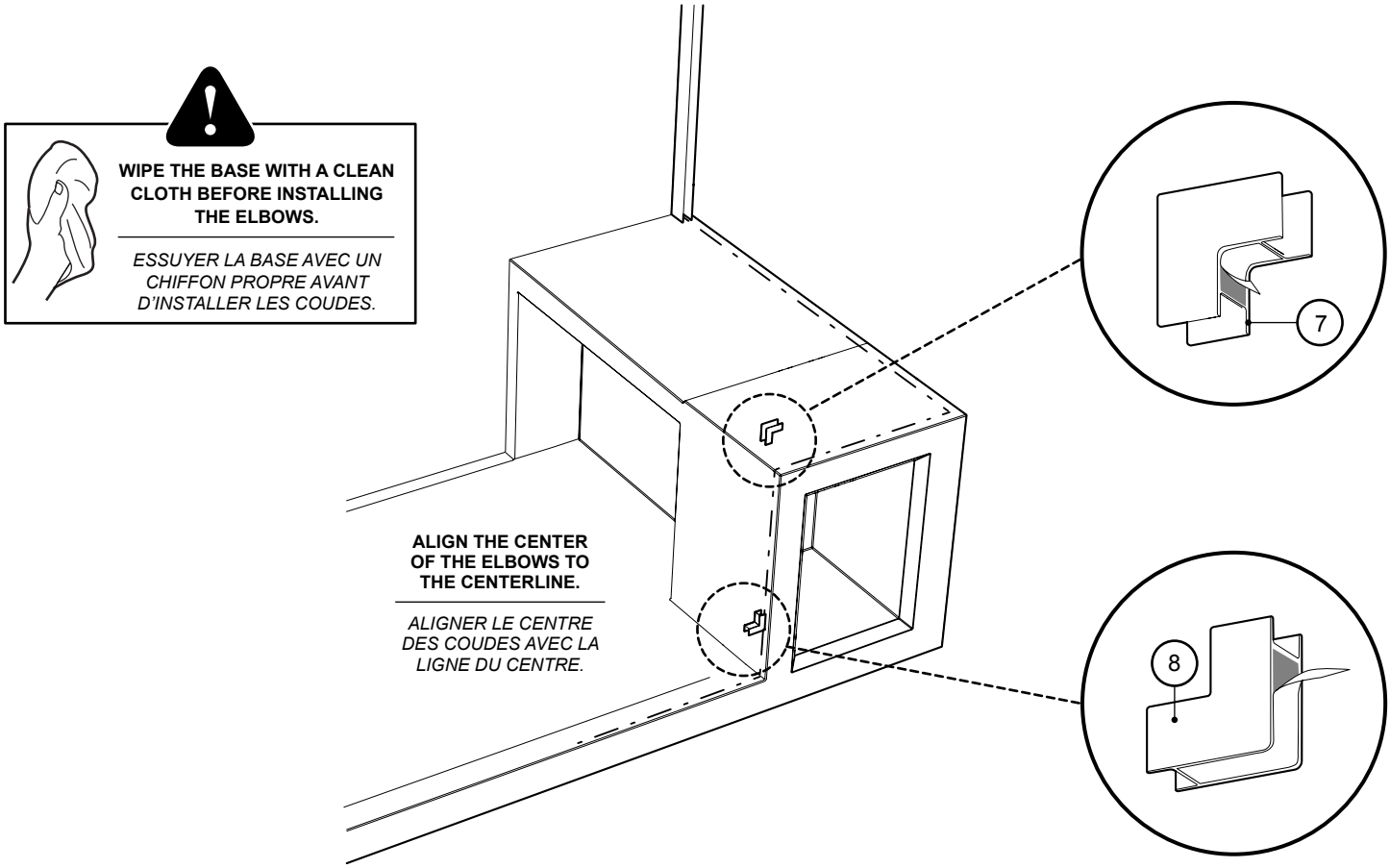

## 20 INSTALL THE U-CHANNELS / *INSTALLER LES PROFILÉS EN «U»*

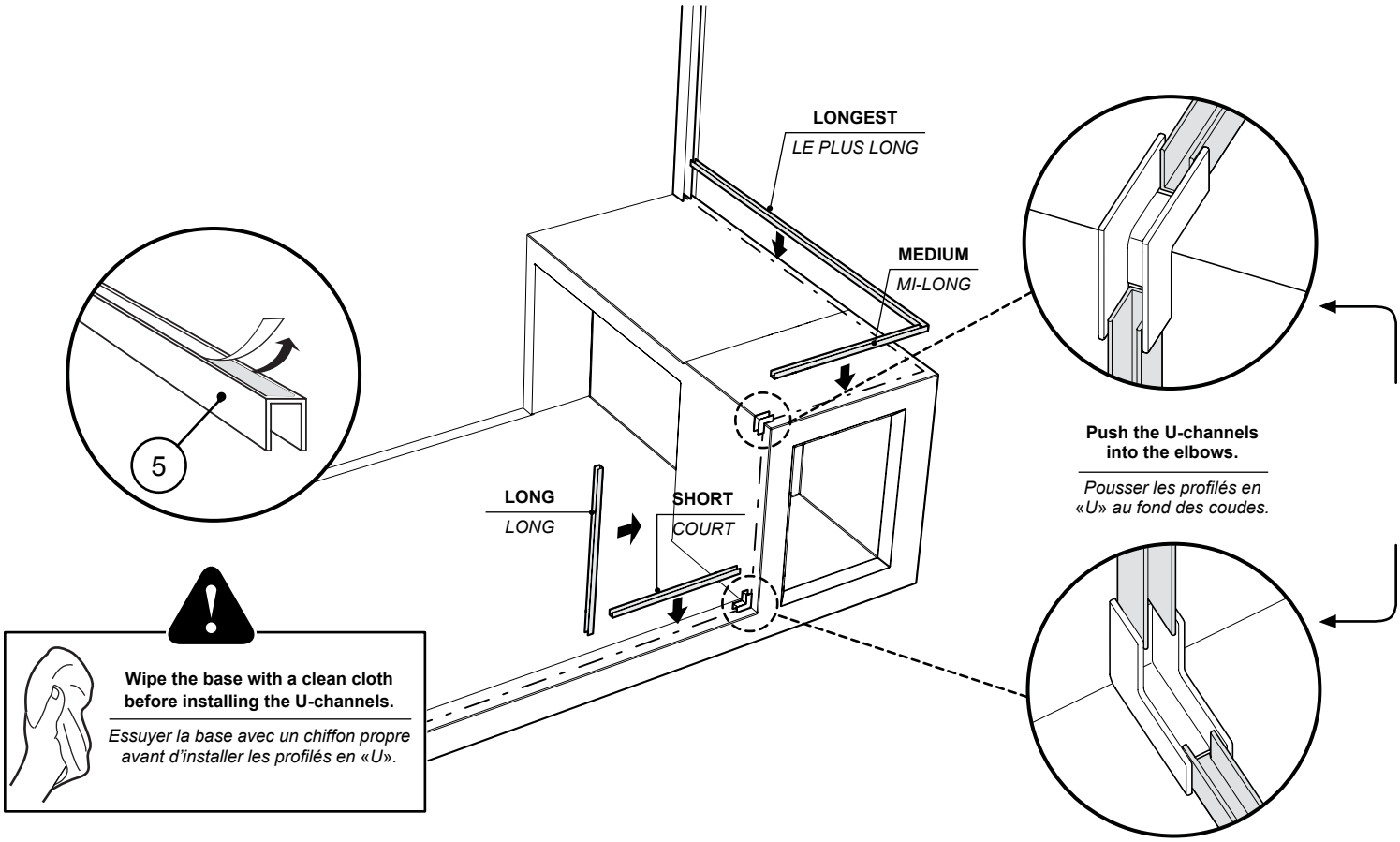


## 21 INSTALL THE RETURN PANEL / *INSTALLER LE PANNEAU DE RETOUR*

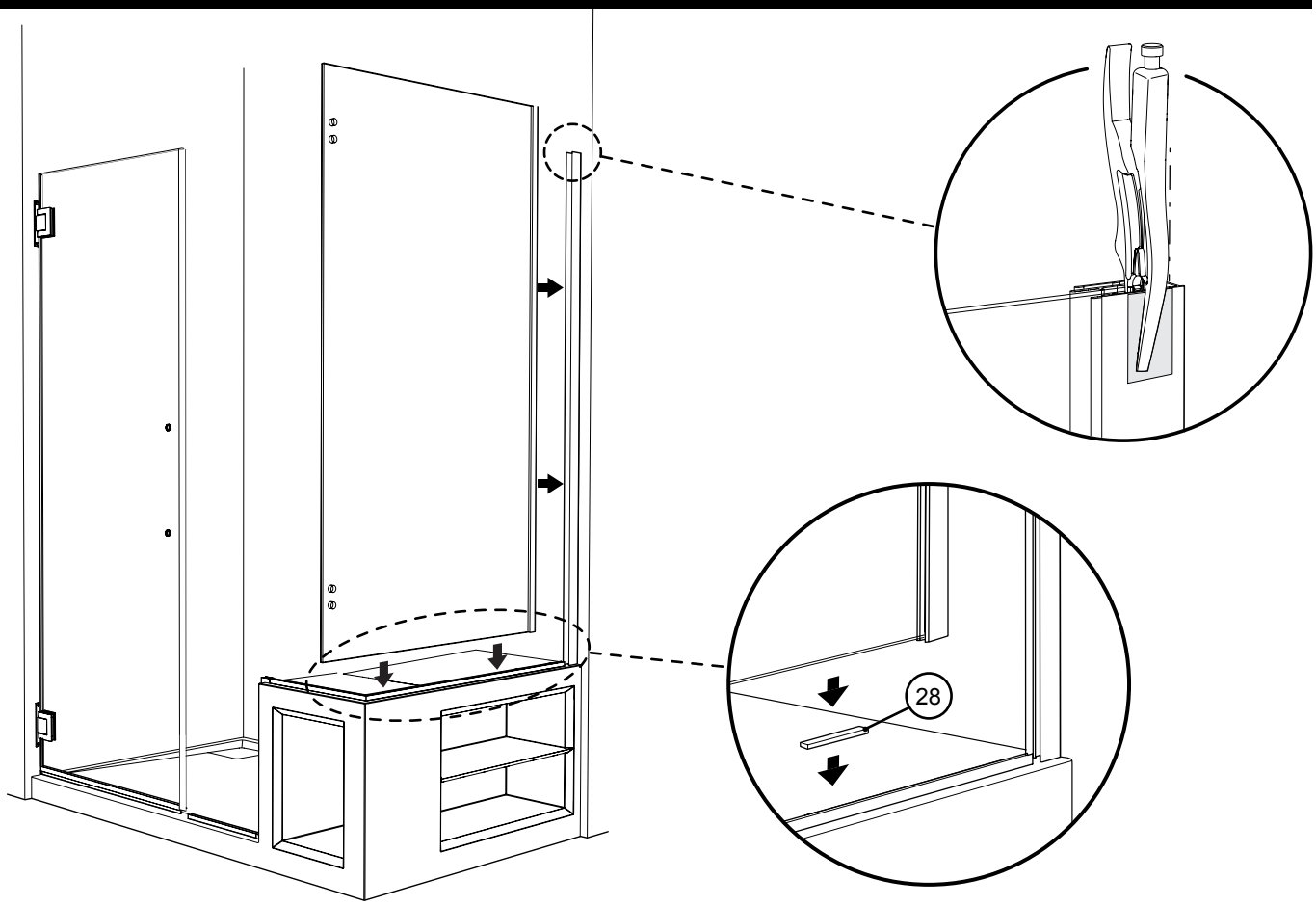

## 22 INSTALL THE FIXED PANEL / *INSTALLER LE PANNEAU FIXE*

28

**TOP VIEW**

*VUE DU HAUT*

## 23 INSTALL THE CORNER PANEL BRACKETS / *INSTALLER LES SUPPORTS DE PANNEAU DU COIN*

**INTERIOR VIEW**

*VUE DE L'INTÉRIEUR*

**ADJUST BY ADDING MORE CLEAR SETTING BLOCKS IF NECESSARY.**

*AJUSTER EN AJOUTANT DES BLOCS DE NIVEAU TRANSPARENTS ADDITIONELS SI NÉCESSAIRE.*

## 24 ENSURE THE DOOR PANEL GASKET AND FIXED PANEL ARE PROPERLY ALIGNED
*S'ASSURER QUE LE JOINT DU PANNEAU DE PORTE EST ALIGNÉ CORRECTEMENT AVEC LE PANNEAU FIXE*

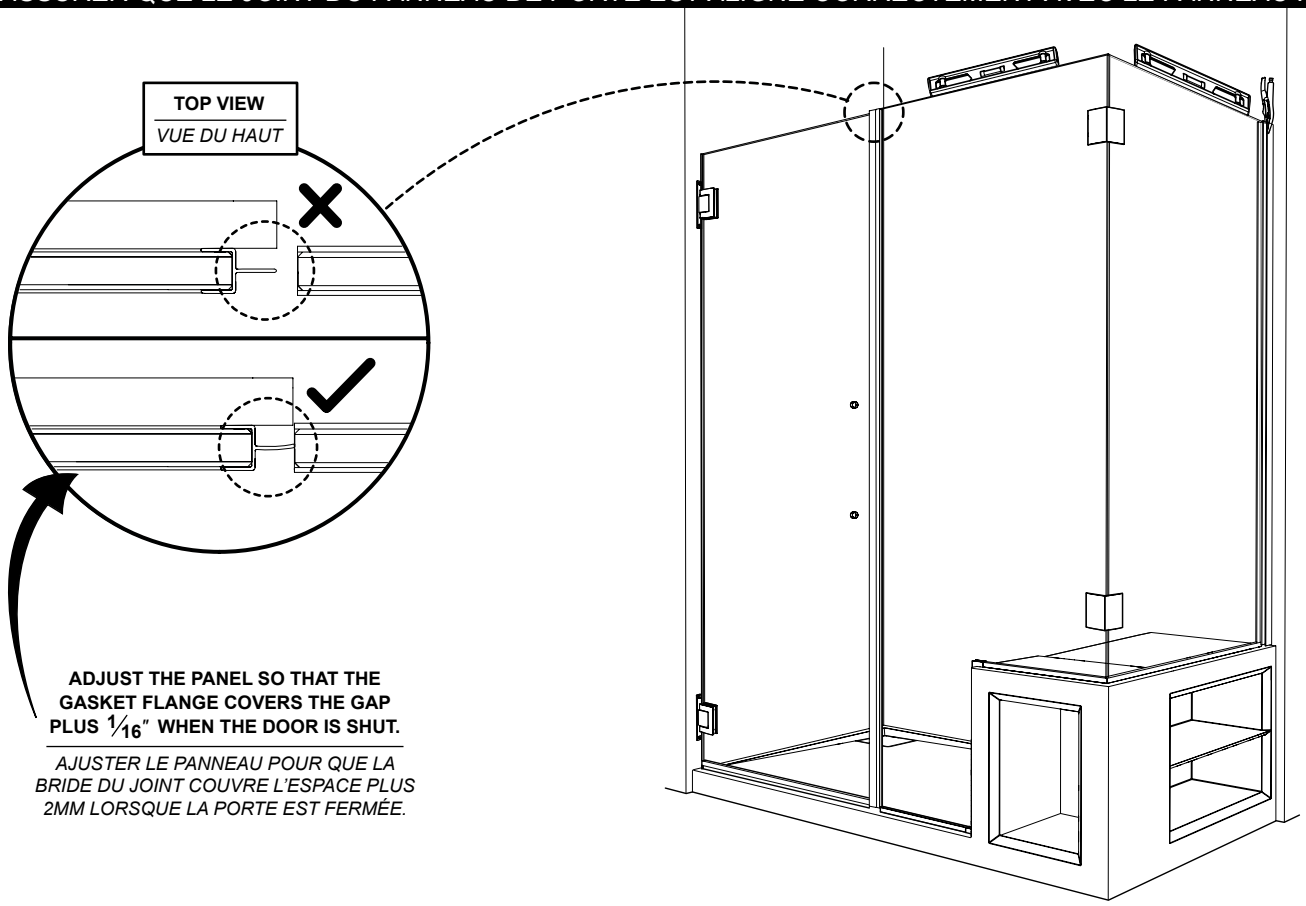


## 25 SECURE THE EXPANDER / *SÉCURISER L'EXTENSEUR*

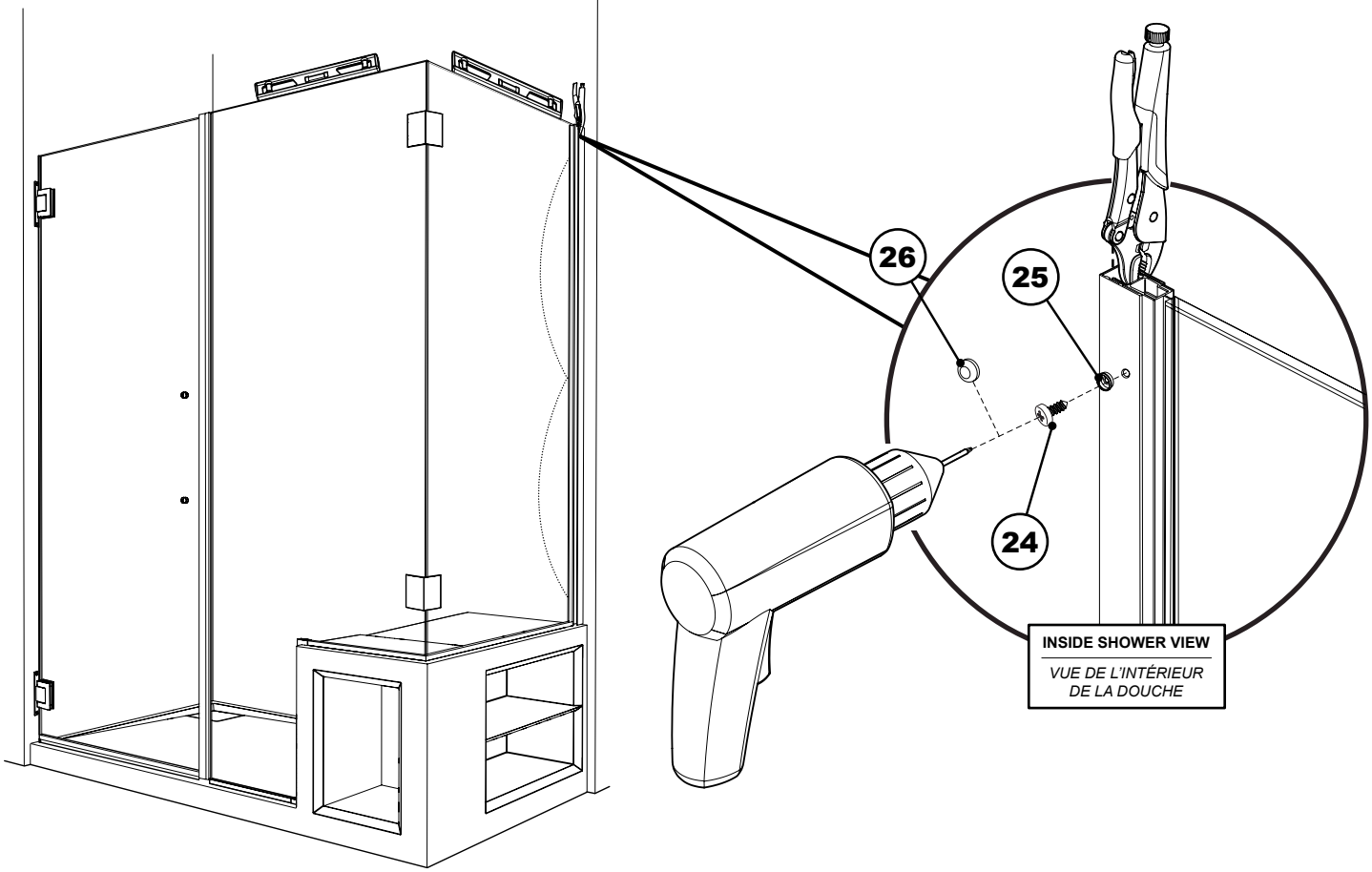

## 26 ASSEMBLE THE SUPPORT BAR / *ASSEMBLER LA BARRE DE SUPPORT*

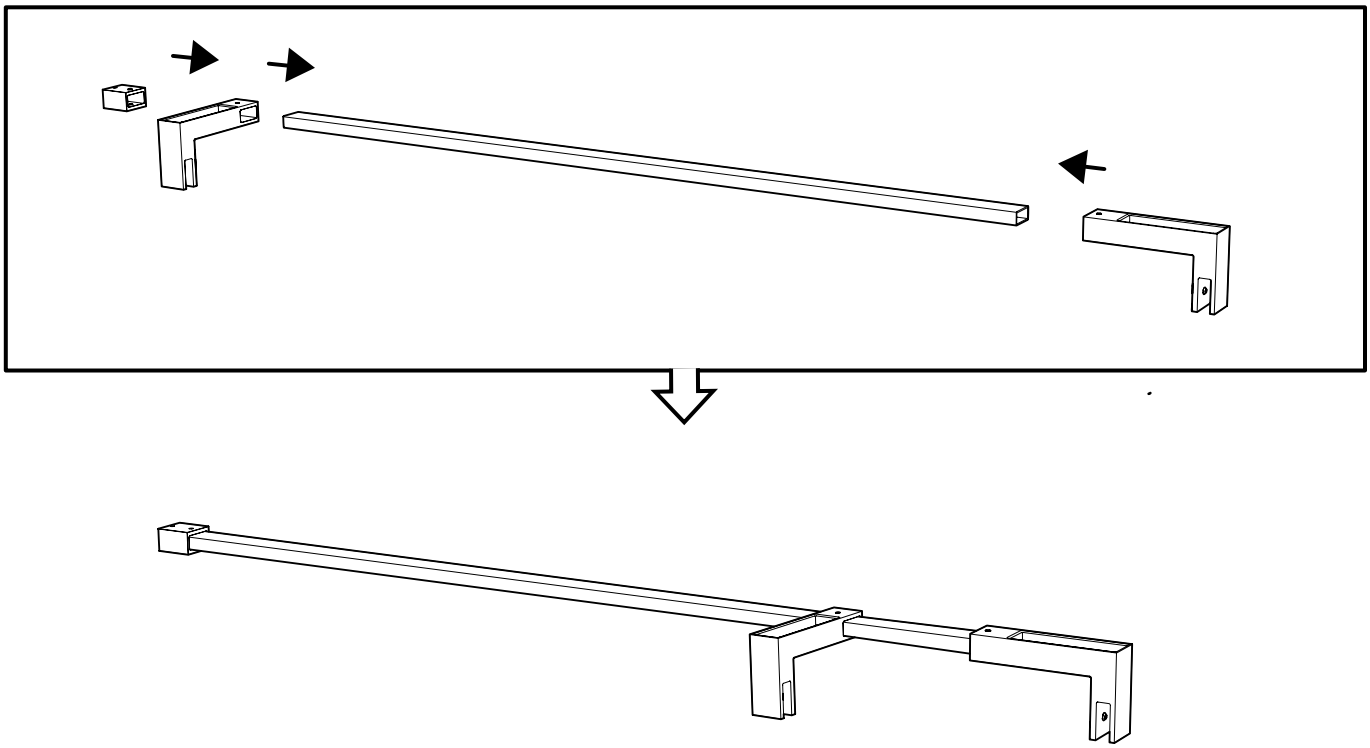

## 27 PLACE THE SUPPORT BAR ON THE UNIT AND LEVEL IT / *PLACER ET NIVELER LA BARRE DE SUPPORT*

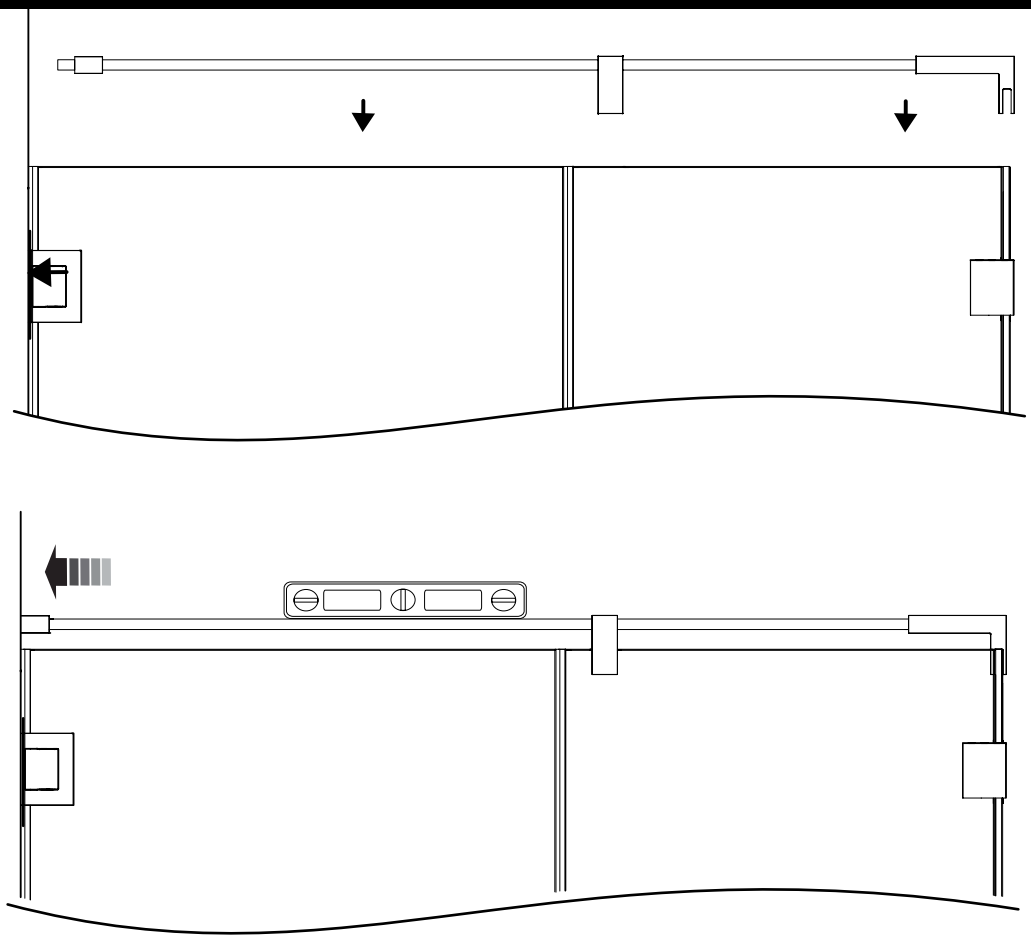

## 28 MARK THE WALL MOUNT BRACKET PLACEMENT / *MARQUER L'EMPLACEMENT DU SUPPORT MURAL*

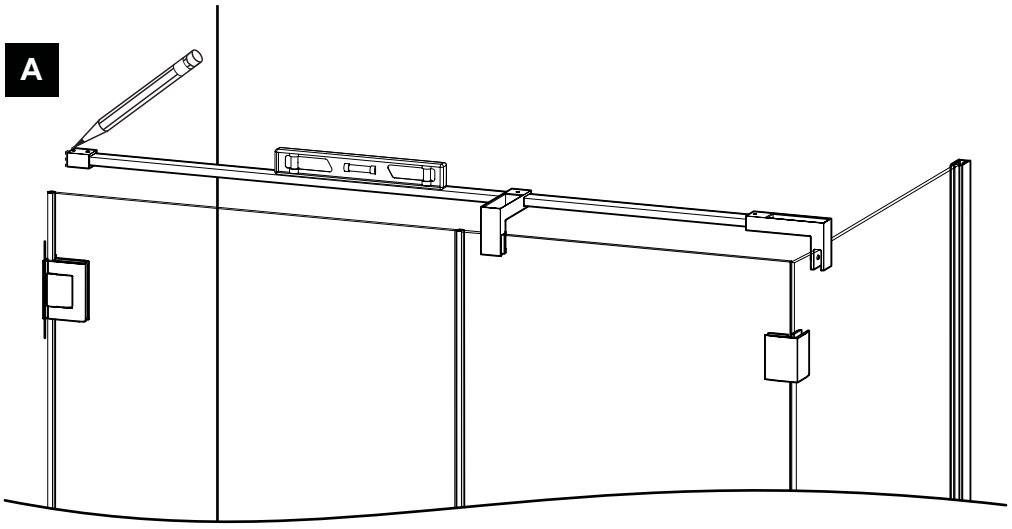


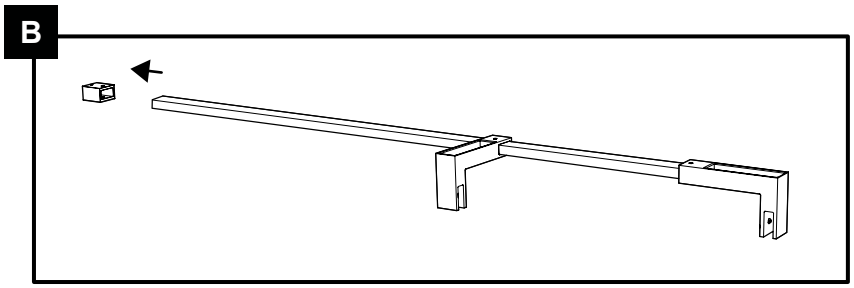


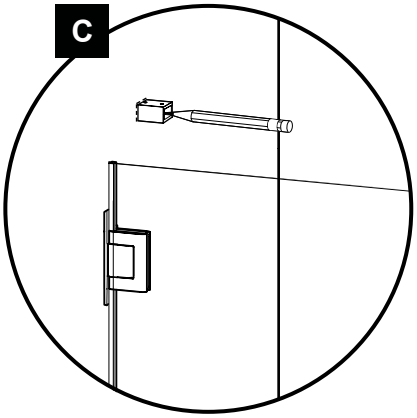


## 29 INSTALL THE WALL MOUNT BRACKET WALL PLUG / *INSTALLER LA CHEVILLE POUR LE SUPPORT MURAL*

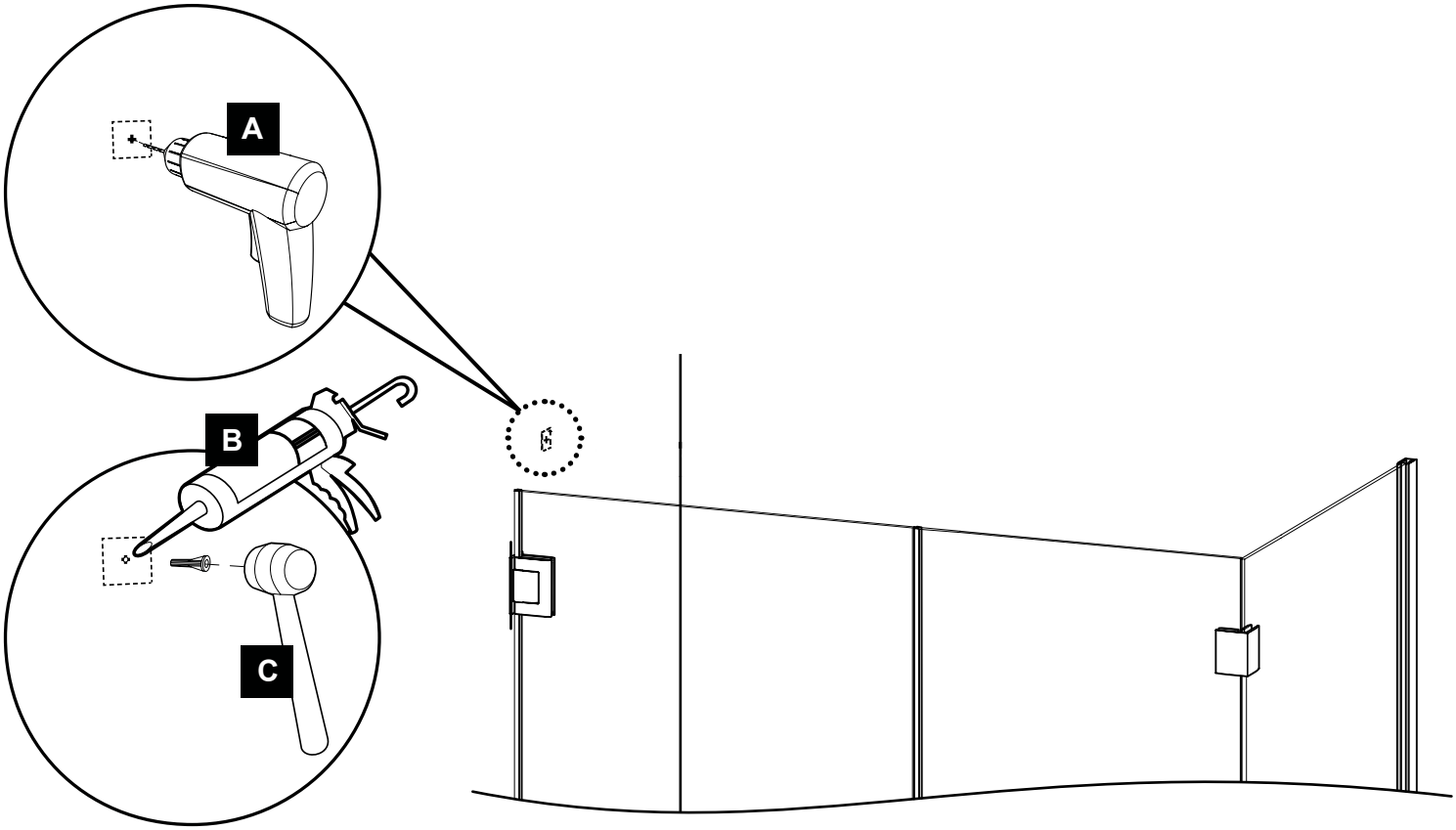

## 30 INSTALL THE SUPPORT BAR / *INSTALLER LA BARRE DE SUPPORT*

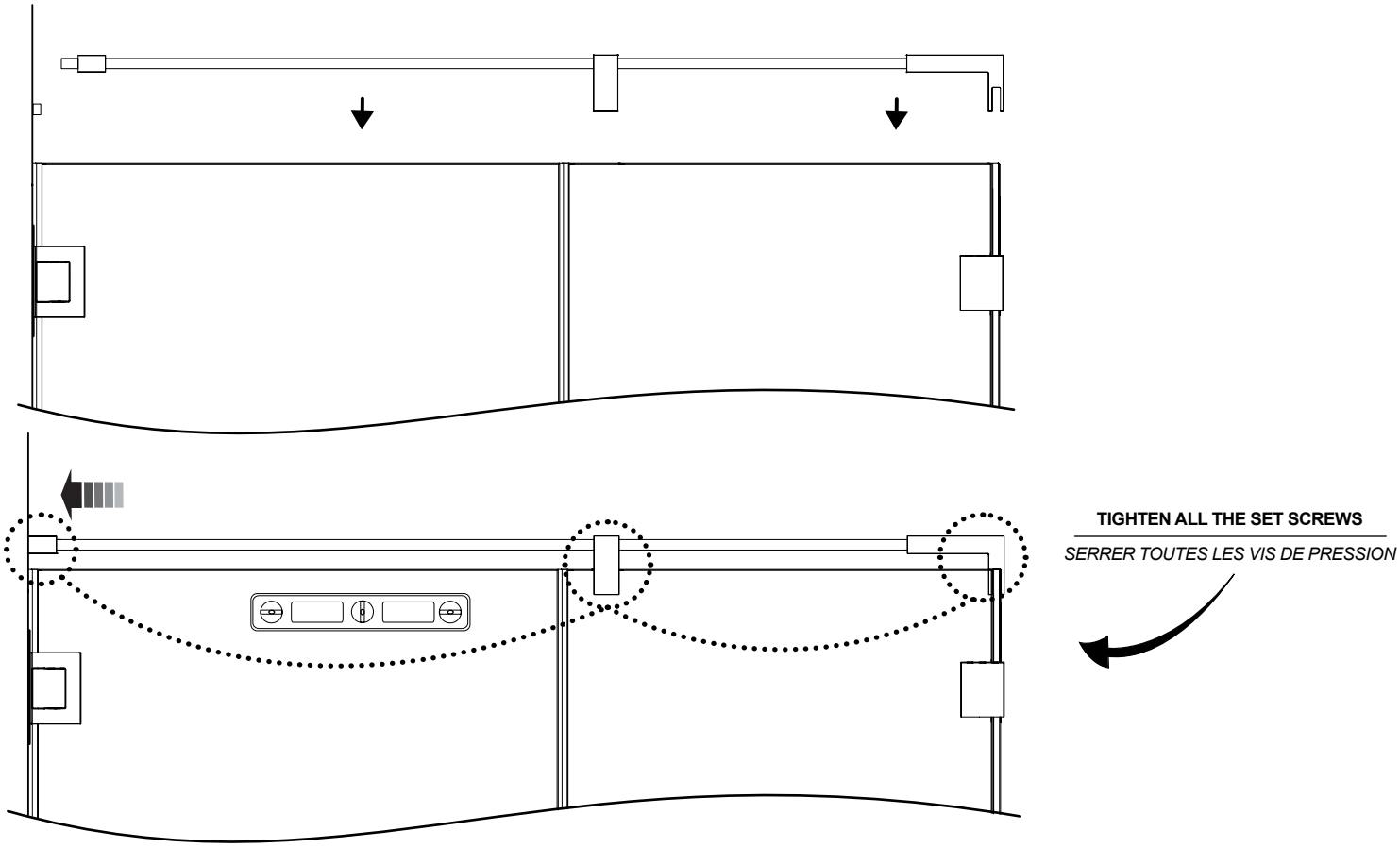


## 31 INSTALL THE U-CHANNEL CAP / *INSTALLER LE FINITION DU PROFILÉ EN «U»*

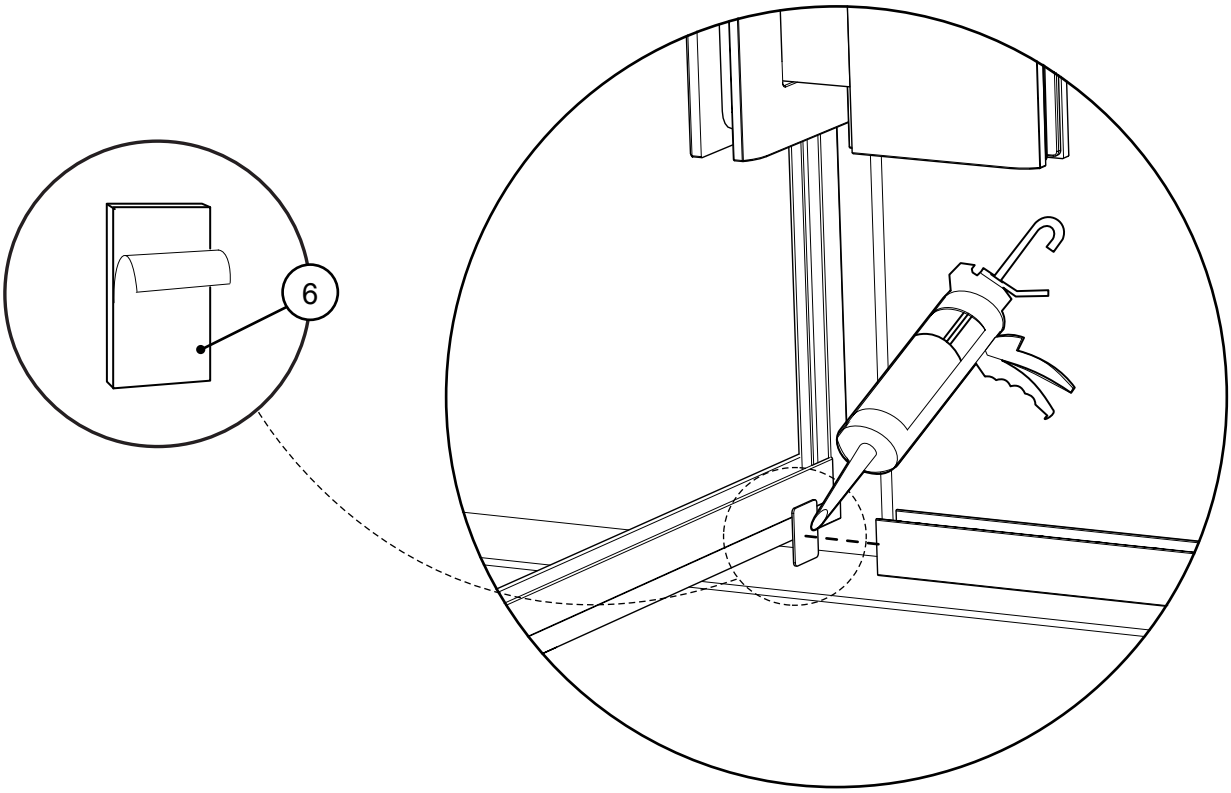

## 32 INSTALL THE THRESHOLD / *INSTALLER LE SEUIL*

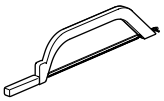

**TRIM THRESHOLD IF NECESSARY BEFORE APPLYING SILICONE.**

*COUPER LE SEUIL SI NÉCESSAIRE AVANT D'APPLIQUER DU SILICONE.*

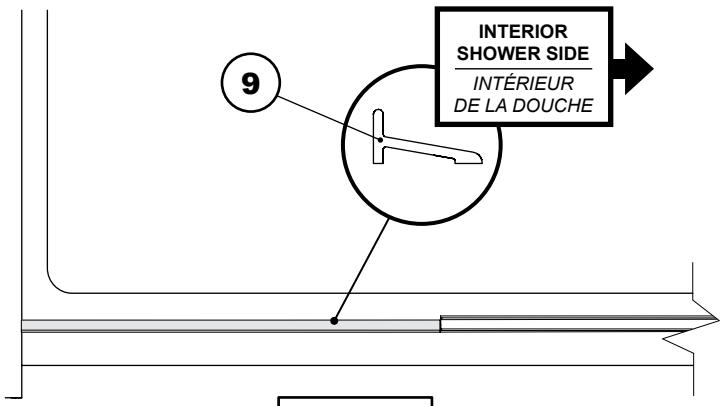


**TOP VIEW**

*VUE DU HAUT*

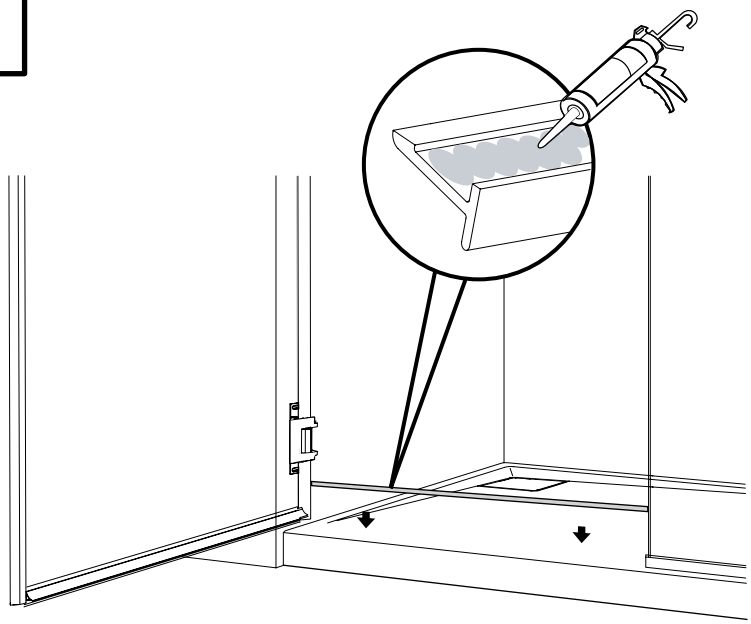

## 33 INSTALL THE HANDLE / *INSTALLER LA POIGNÉE*

**SEE INSTRUCTIONS ENCLOSED WITH HANDLE FOR INSTALLATION PROCEDURES.**

*VOIR LES INSTRUCTIONS QUI SONT FOURNIS AVEC LA POIGNÉE POUR LES PROCÉDURES D'INSTALLATION.*

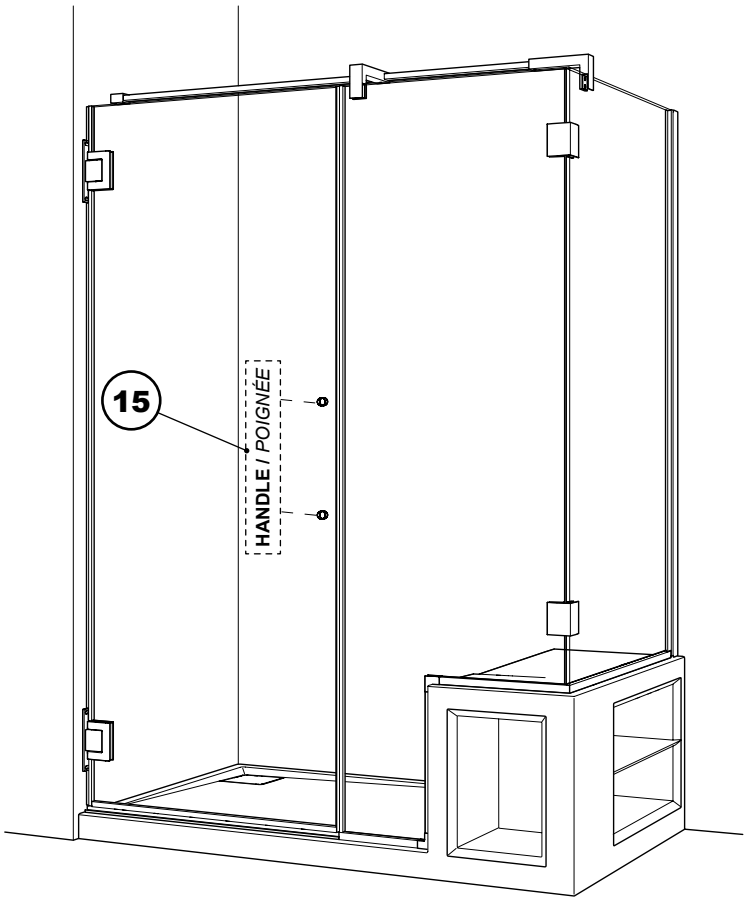

## 34 SEAL THE SHOWER UNIT / *CALFEUTRER LA DOUCHE*

**24** HOURS / *HEURES*

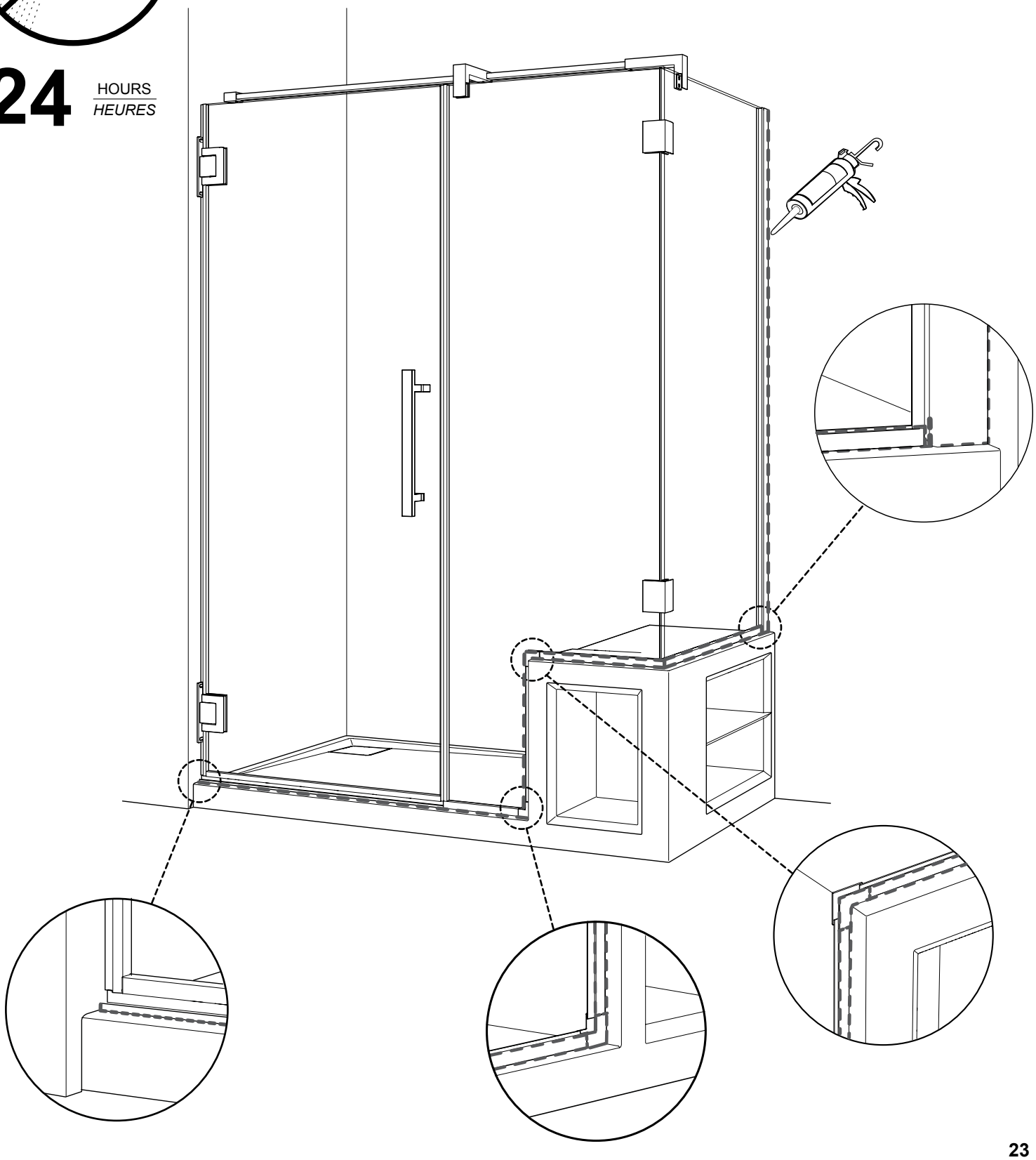

**Self-Closing Hinge Adjustments for Titan Intelligent Hinges®**

The oil-pressure hinges are supplied with completely closed control valves. Once the door is mounted, it may not be self-closing and adjustments are required. For the hinges to operate optimally, synchronize both the hinges by following the steps below:

1. Identify the control screw of the valve located on the interior side of each hinge.
2. Using a hex key, fully tighten the valve screw.
3. Adjust the closing speed of the valve by tightening or loosening the control screw in increments of ¼ of a turn to maximum 2 complete turns.
4. Repeat step 3 on each hinge to equalize the closing speed of the door.
5. To test the closing speed, open the door to approximately an 80 °angle and let it close on its own.

**TIPS**

Check that both hinges have been installed correctly. This is done by opening the door and making sure that neither of the hinges makes any clicking sound. If one of the hinges makes a clicking sound, slightly loosen or tighten the adjustment screw to synchronize it to the silent hinge.

**DO NOT LOOSEN THE ADJUSTMENT SCREW ALL THE WAY; PRESSURIZED OIL MAY LEAK.**
**THE WARRANTY DOES NOT COVER ANY PROBLEMS CAUSED BY A COMPLETELY LOOSENED VALVE.**

**CLOCKWISE = DECREASING SPEED**
***SENS HORAIRE = VITESSE DÉCROISSANTE***

**COUNTERCLOCKWISE = INCREASING SPEED**
***SENS ANTI-HORAIRE = VITESSE CROISSANTE***

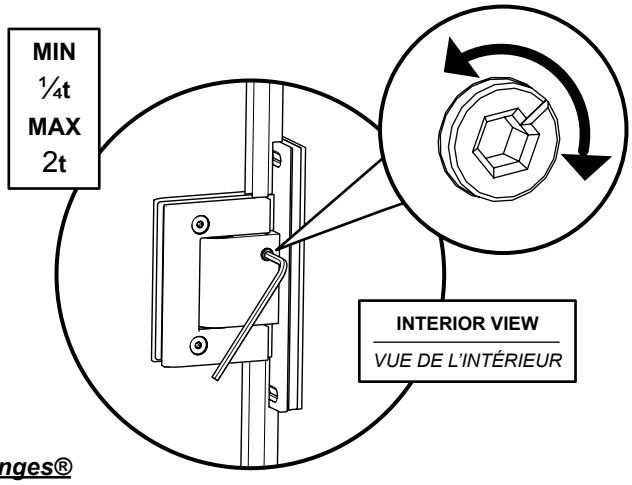


***Ajustement de charnières à centrage automatique Titan Intelligent Hinges®***

*Les charnières sont fournies avec des valves d'ajustement de pression d'huile. (Avant ajustement, il se peut que la porte une fois installée sur ses charnières ne se referme pas automatiquement.)*
*Pour que les charnières fonctionnent de façon optimale, il est nécessaire de les synchroniser.*

1. *Repérer la vis de contrôle de la valve située sur la face intérieure de la charnière.*
2. *Serrer la vis à son maximum pour partir du point zéro d'ajustement.*
3. *Ajuster la vitesse de fermeture avec la soupape, en serrant ou desserrant la vis de réglage. Utiliser une clé hexagonale pour tourner la vis par incrément de ¼ de tour en vous repérant par rapport à la ligne témoin de la vis jusqu'à un maximum de 2 tours complet.*
4. *Répéter l'étape 3 sur chaque charnière pour uniformiser la vitesse de fermeture de la porte.*
5. *Tester et choisir la vitesse de fermeture en ouvrant la porte à environ 80° d'angle intérieur ou extérieur et en la laissant se refermer.*

***CONSEILS***

*Vérifier que les deux charnières ont été installées correctement : perpendiculaires au seuil de la porte et fixées solidement à la porte, au panneau fixe ou au mur.*
*Si les charnières font un bruit de déclic, il s'agit du système hydraulique qui se remet à son point neutre. Serrer ou desserrer légèrement la vis de réglage pour rendre la charnière silencieuse.*

***NE PAS DESSERRER LA VIS DE RÉGLAGE COMPLÈTEMENT; L'HUILE SOUS PRESSION PEUT FUIR. LA GARANTIE NE COUVRE PAS LES PROBLÈMES CAUSÉS PAR UNE VALVE COMPLÈTEMENT DESSERRÉE.***