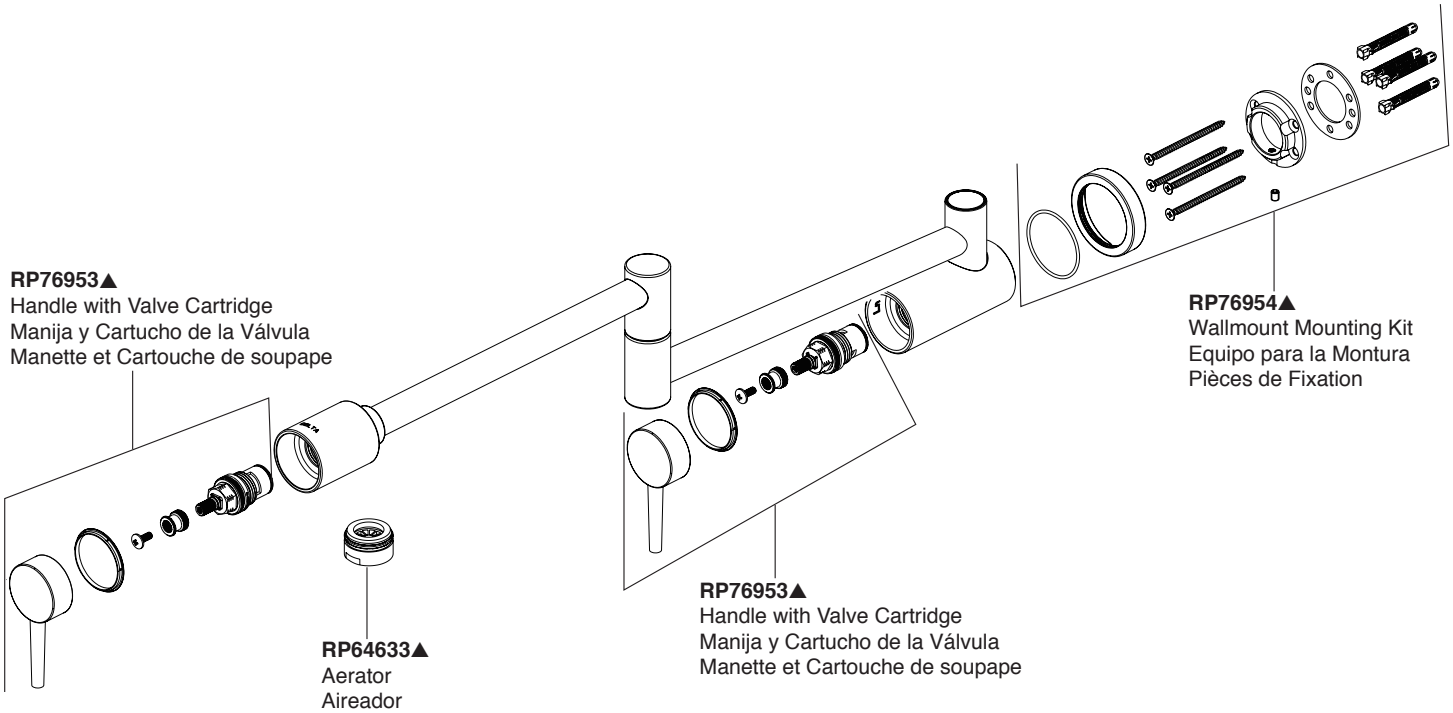Model/Modelo/Modèle
1165LF
Series/Series/Seria