Muse | Acrylic bathtub / *Baignoire en acrylique*

Model shown / *Modèle présenté* : Muse (BMU6032L-18-11)

FEATURES / *CARACTÉRISTIQUES :*

- Sturdy construction with fibreglass reinforcement
  Construction de fibre de verre solide renforcée
- Easy to clean white high-gloss surface
  Surface blanche très brillante et facile d'entretien
- Spacious freestanding bathtub for better comfort
  Baignoire spacieuse autoportante pour un confort accru
- Manufactured with Lucite® acrylic
  Fabriqué en acrylique Lucite®
- cUPC classified certification
  Certification cUPC
- Compatible with Fleurco SlideOn™ drain
  Compatible avec le drain SlideOn™ de Fleurco
- Right or left configuration
  Configuration à droite ou à gauche
- Integrated one piece skirt and tub
  Baignoire avec jupe intégrée
- 10-year limited warranty
  Garantie limitée de 10 ans
- Easy to install (see Instruction Manual)
  Facile à installer (Voir le manuel d'instruction)

Find a store near you
Trouvez votre magasin le plus proche

Project / ***Projet :***
Contact :
Date :
Tel / ***Tél :***

Products and specifications are subject to change without notice. Please contact our sale office for any further enquiry.

Les produits et les caractéristiques peuvent être modifiés sans préavis. Pour toute demande de renseignements, veuillez communiquer avec notre service à la clientèle.

Hardware Finish
Fini de la quincaillerie

11: Chrome
25: Brushed Nickel / *Nickel brossé*
22: Polished Nickel / *Nickel poli*
29: Oil-Rubbed Bronze / Bronze vénitien

Model *Modèle*	Net Weight *Poids net*		Capacity *Capacité*	
	LB	KG	US GAL	L
BMU6032R	73	33	69	261

RIGHT-SIDE CONFIGURATION
DRAIN CÔTÉ DROIT

TOP VIEW
VUE DE DESSUS

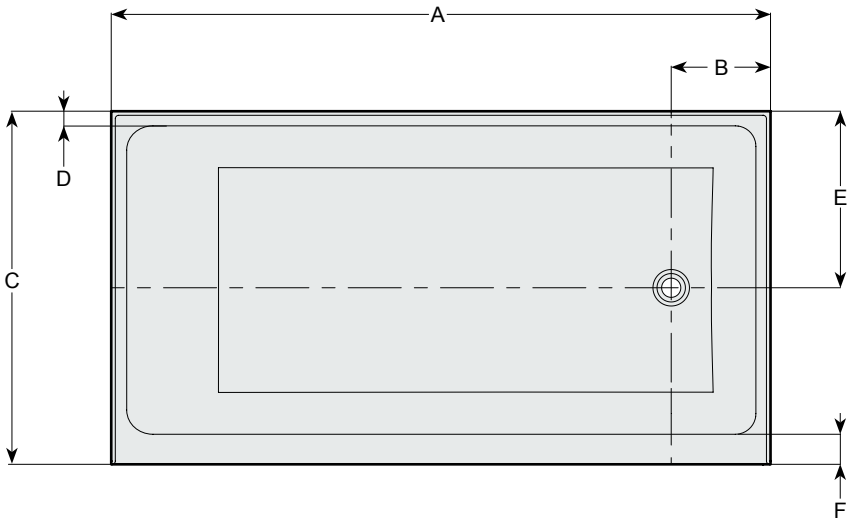

INSTALLATION DETAIL
DÉTAIL D'INSTALLATION

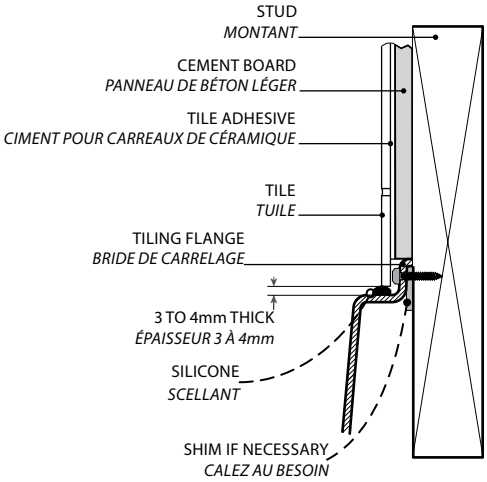

FRONT VIEW
VUE DE PROFIL

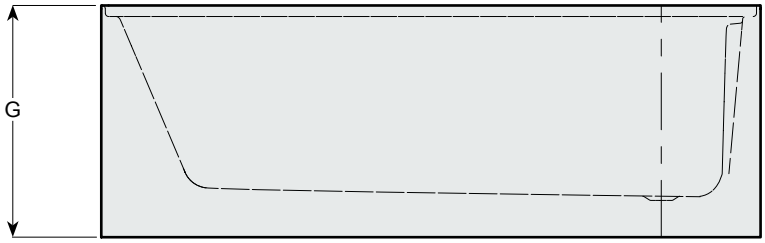

SIDE VIEW
VUE DE CÔTÉ

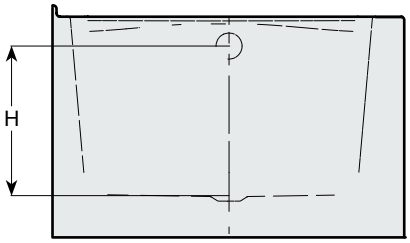

Model *Modèle*	A	B	C	D	E	F	G	H
BMU6032R	59 ¾" 152cm	9" 23cm	32" 81cm	1 ⅝" 4cm	16" 41cm	3" 8cm	21" 53cm	13 ¾" 35cm

Project / ***Projet :*** **Contact** : **Date :** **Tel** / ***Tél :***	Products and specifications are subject to change without notice. Please contact our sale office for any further enquiry. *Les produits et les caractéristiques peuvent être modifiés sans préavis. Pour toute demande de renseignements, veuillez communiquer avec notre service à la clientèle.*	**Hardware Finish** ***Fini de la quincaillerie*** **11:** Chrome **25:** Brushed Nickel / *Nickel brossé* **22:** Polished Nickel / *Nickel poli* **29:** Oil-Rubbed Bronze / Bronze vénitien

Model *Modèle*	Net Weight *Poids net*		Capacity *Capacité*	
	LB	KG	US GAL	L
BMU6032L	73	33	69	261

LEFT-SIDE CONFIGURATION
DRAIN CÔTÉ GAUCHE

TOP VIEW
VUE DE DESSUS

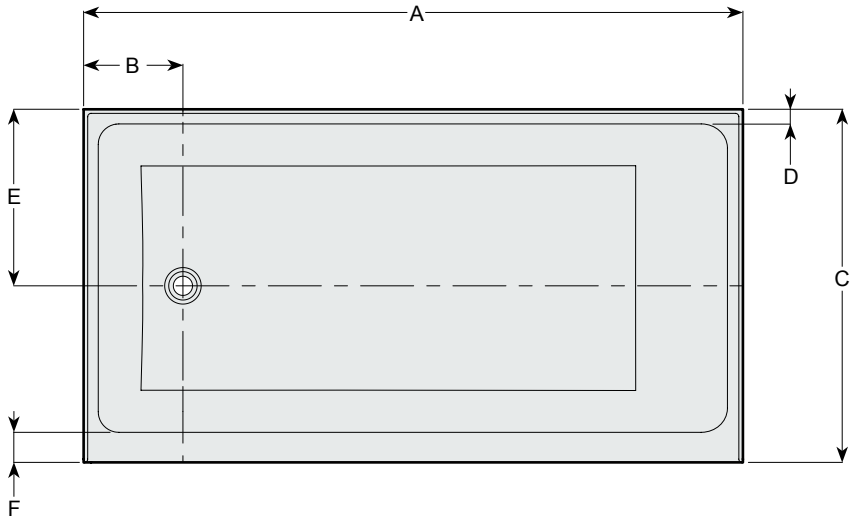

INSTALLATION DETAIL
DÉTAIL D'INSTALLATION

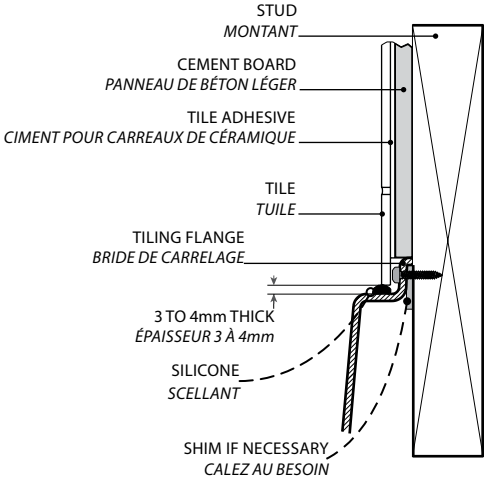

FRONT VIEW
VUE DE PROFIL

SIDE VIEW
VUE DE CÔTÉ

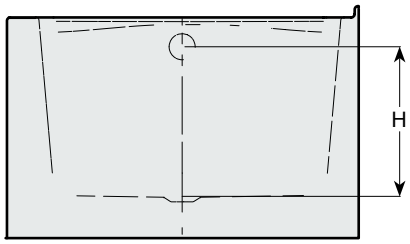

UPC C ®

Lucite®

Model *Modèle*	A	B	C	D	E	F	G	H
BMU6032L	59 ¾" 152cm	9" 23cm	32" 81cm	1 ⅝" 4cm	16" 41cm	3" 8cm	21" 53cm	13 ¾" 35cm