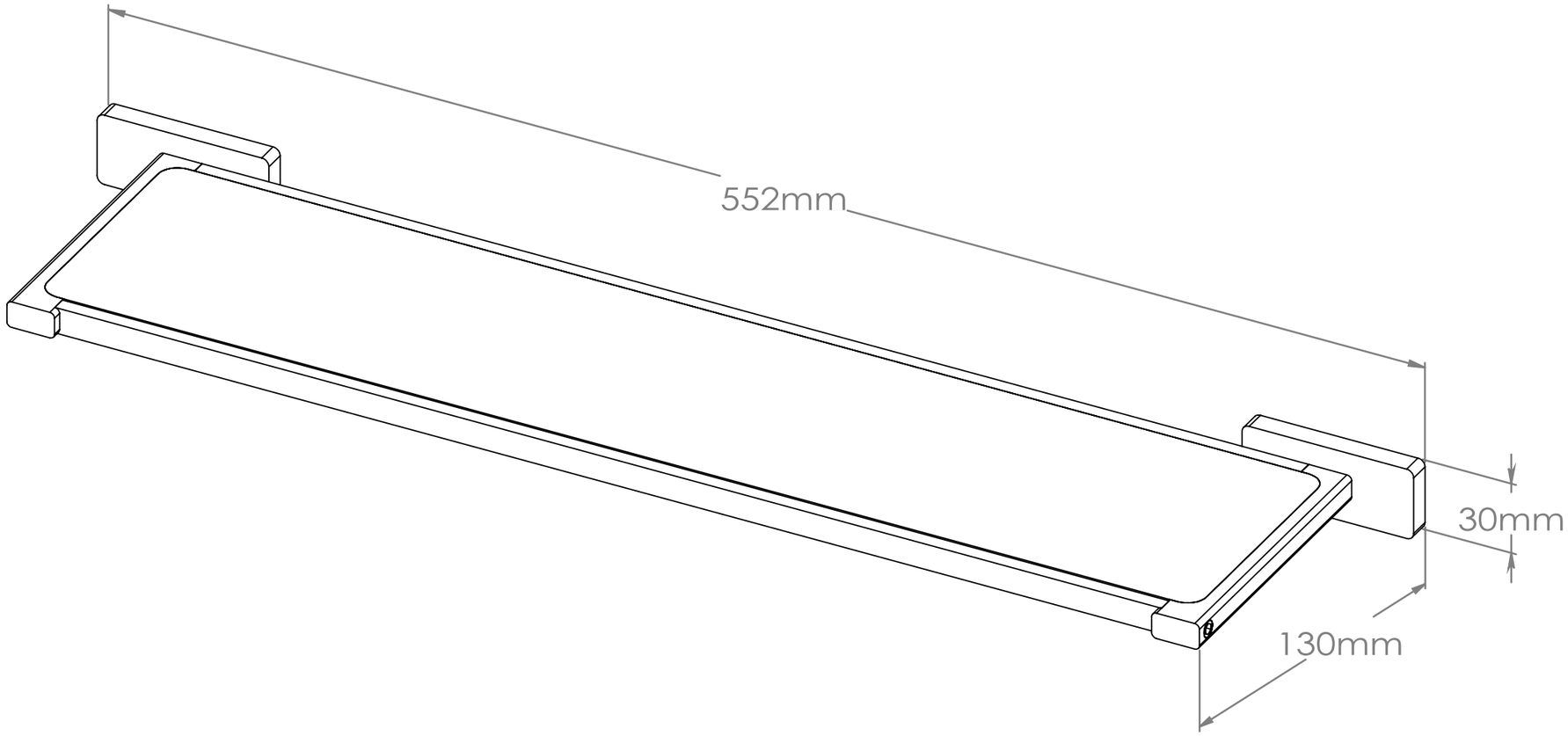

A3