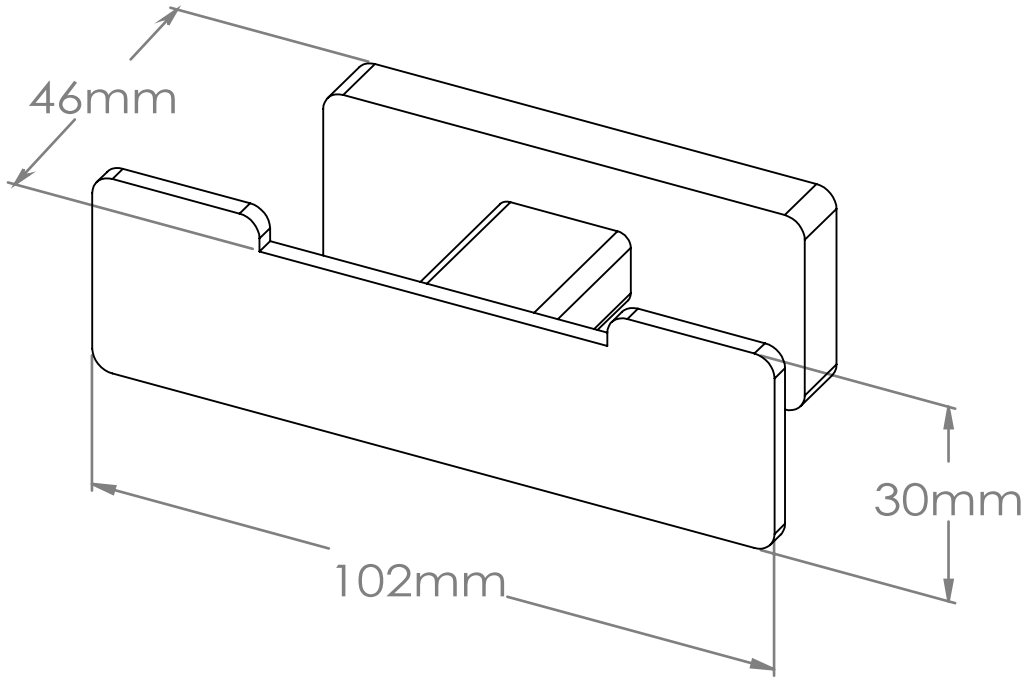

A4