INSTRUCTION MANUAL - *GUIDE D'INSTALLATION*

B015

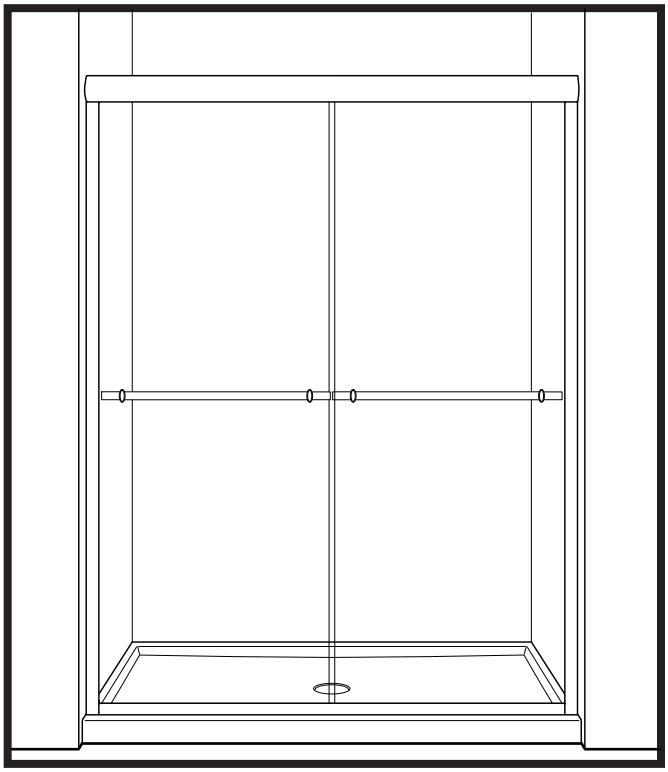

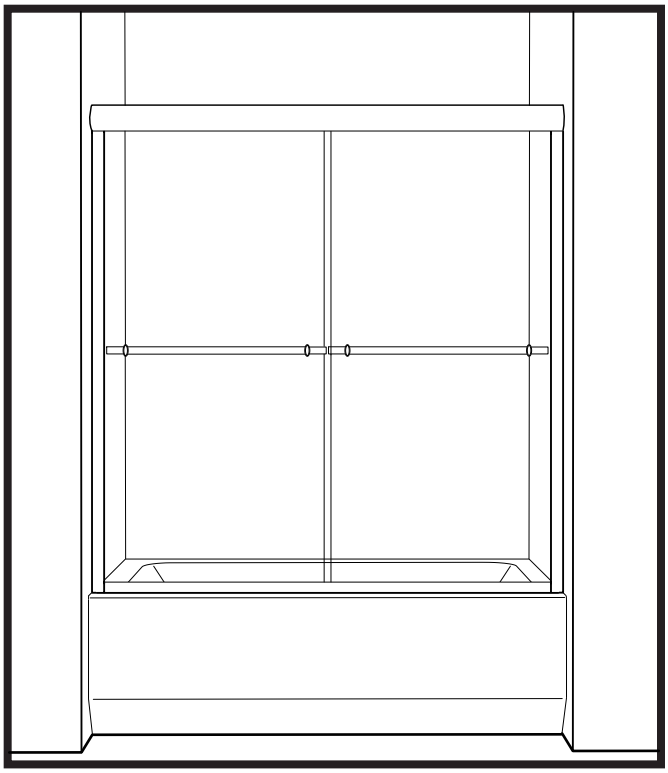

05 / 2014

Please keep this manual and product code number for future reference and for ordering replacement parts if necessary.

Veuillez conserver ce manuel et le code de produit pour des références futures, et au besoin, la commande de pièces de rechange.

GENERAL INSTRUCTIONS

- Read this manual carefully and completely before proceeding.
- It is recommended that you wear safety glasses at all times during the installation.

INSTALLATION OVER CERAMIC TILES

- If your shower door is to be installed over ceramic tiles, the tiles should lay completely under the wall jamb.
- Silicone should be used to seal the gap where the ceramic tiles meet the fixed panel.

NOTICE

- Caulking: no sealant is required inside the shower, unless otherwise stated.
- Some models are equipped with clear sealing gaskets.

CARE FOR YOUR SHOWER DOOR

- Never use scouring powder pads or sharp instruments on metal pieces or glass panels. An occasional wiping down with a mild soap diluted in water is all that is needed to keep the panels and aluminum parts looking new.
- We recommend wiping the glass panels with a squeegee after each use.

INSTRUCTIONS GÉNÉRALES

- *Lire attentivement et complètement le manuel d'installation avant de procéder.*
- *Il est recommandé de porter des lunettes de sécurité en tout temps lors de l'installation.*

INSTALLATION SUR LES TUILES EN CÉRAMIQUE

- *Si votre porte de douche doit être installée sur une bordure en céramique, le jambage doit reposer complètement sur cette dernière.*
- *Le calfeutrage doit être appliqué sur le côté extérieur de la douche où le panneau fixe rencontre la bordure en céramique.*

NOTE

- *Calfeutrage: aucun scellant n'est nécessaire à l'intérieur de la douche.*
- *Certains modèles sont dotés de joints d'étanchéité clairs.*

L'ENTRETIEN DE VOTRE DOUCHE

- *Ne jamais utiliser de poudre ou de tampon à récurer, ni d'instrument tranchant sur les parties en métal ou en verre. De temps à autre, il suffit de nettoyer la porte avec une solution d'eau et un détergent doux pour conserver l'aspect neuf des panneaux de verre et du cadre en aluminium.*
- *Nous recommandons de passer une raclette de douche sur les panneaux de verre après chaque utilisation.*

TOOLS AND MATERIAL REQUIRED / *OUTILS ET MATÉRIAUX REQUIS*

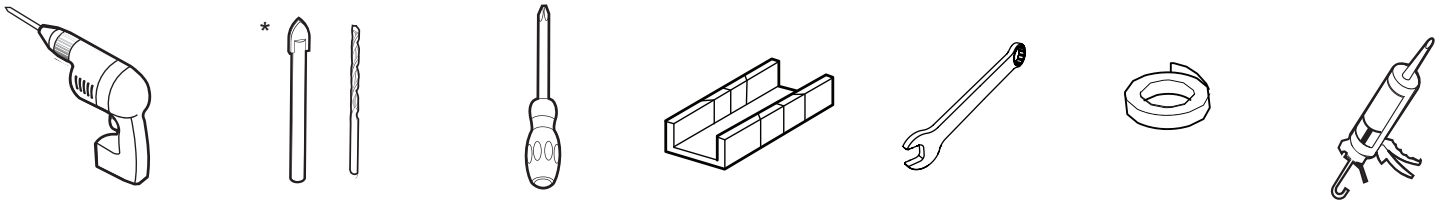

DRILL / *PERCEUSE*

* **1/4" & 1/8" DRILL BITS** / *MÈCHE 1/4" & 1/8"*

SCREWDRIVERS / *TOURNEVIS*

MITER BOX / *BOÎTE À ONGLETS*

WRENCH / *CLÉ ANGLAISE*

MASKING TAPE / *RUBAN DE MASQUAGE*

SILICONE / *SCELLANT*

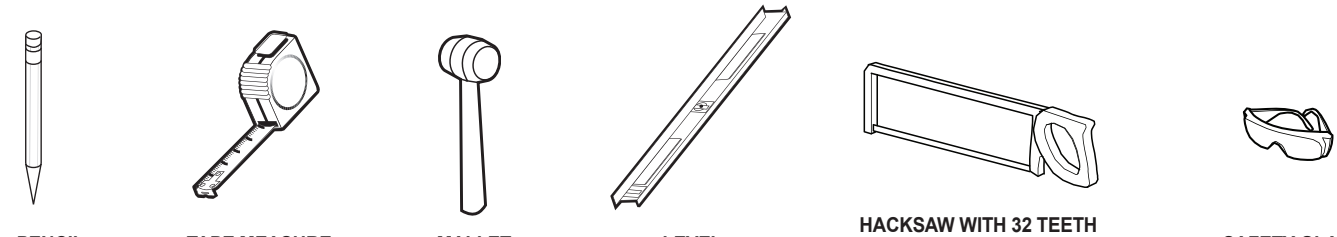

PENCIL / *CRAYON*

TAPE MEASURE / *RUBAN À MESURER*

MALLET / *MAILLET*

LEVEL / *NIVEAU*

HACKSAW WITH 32 TEETH PER INCH BLADE / *SCIE À MÉTAUX AVEC 32 DENTS PAR POUCE PAR LAME*

SAFETY GLASSES / *LUNETTES DE SÉCURITÉ*

*** Use a ¼" drill bit for ceramic when drilling into ceramic tiles**

* Utiliser une mèche de ¼" destiné à céramique lors du perçage des tuiles en céramique.

POSSIBLE CONFIGURATIONS / *CONFIGURATIONS POSSIBLES*

SHOWER / *DOUCHE*

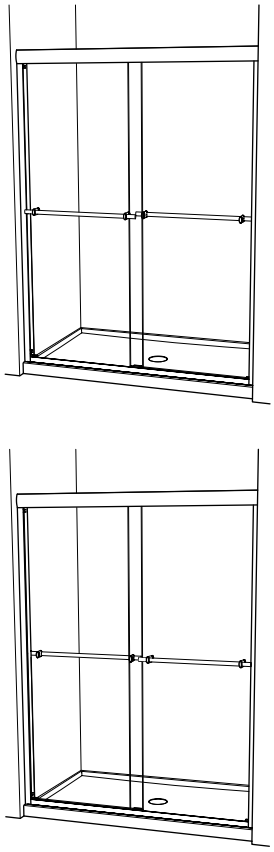

TUB / *BAIN*

*

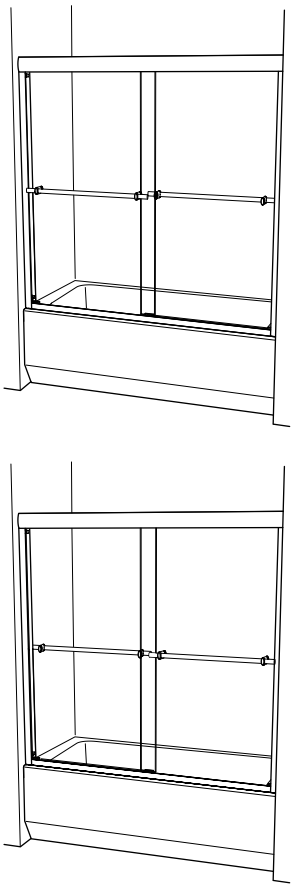

*** This configuration is illustrated in this manual.**

* *Cette configuration est illustrée dans ce manuel.*

PARTS LISTING / *LISTE DES PIÈCES*

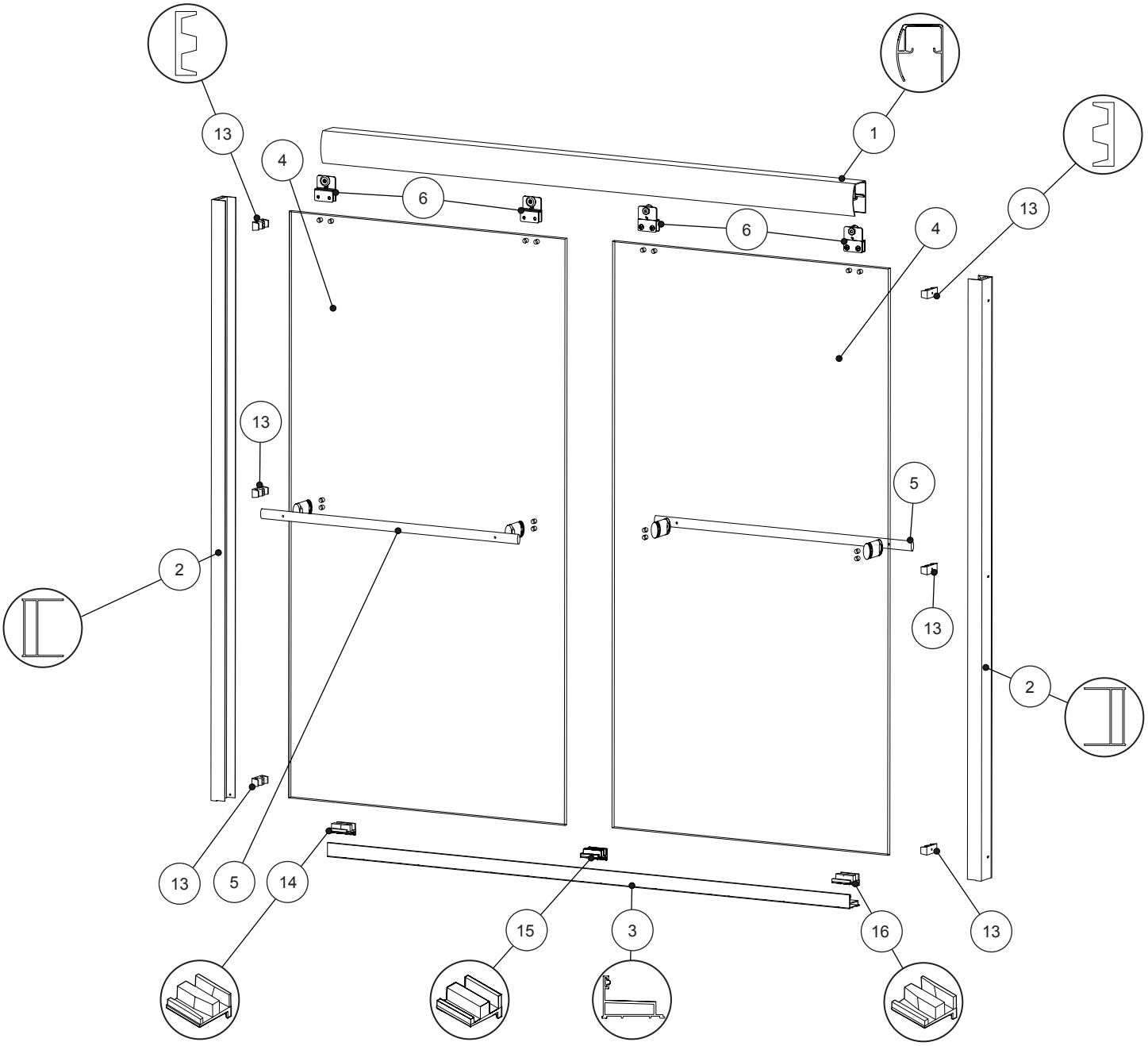

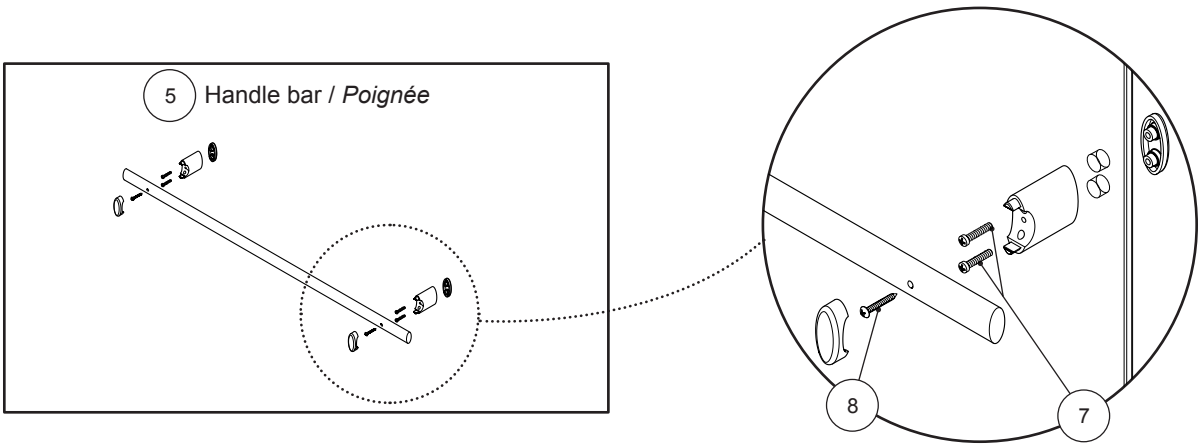

PARTS LISTING / *LISTE DES PIÈCES*

ITEM	PARTS LISTING / *LISTE DES PIÈCES*	QTY
1	**TOP RAIL** / *RAIL SUPÉRIEUR*	1
2	**WALL JAMB** / *JAMBAGE*	2
3	**BOTTOM RAIL** / *RAIL INFÉRIEUR*	1
4	**GLASS PANEL** / *PANNEAU EN VERRE*	2
5	**HANDLE BAR** / *POIGNÉE*	2
ITEM	**HARDWARE LISTING** / ***LISTE DE QUINCAILLERIE***	**QTY**
6	**BRACKET WITH WHEEL** / *SUPPORT AVEC ROUE*	4
7	**(HANDLE) PAN HEAD MACHINE SCREW** / *VIS MÉCANIQUE PAN (POIGNÉE)* **| #M4-20 (3/4" / 19.05mm)**	8
8	**(HANDLE) PAN HEAD SHEET METAL SCREW** / *VIS PAN POUR FEUILLE DE MÉTAL (POIGNÉE)* **| #M3.5-25 (1″ / 25.4mm)**	4
9	**PAN HEAD SHEET METAL SCREW** / *VIS PAN POUR FEUILLE DE MÉTAL* **| #M4-16 (5/8″ / 15.88mm)**	14
10	**(WALLJAMB) PAN HEAD SHEET METAL SCREW** / *VIS PAN POUR FEUILLE DE MÉTAL (JAMBAGE)* **| #M4-35 (1 3/8″ / 34.93mm)**	6
11	**WALL PLUG** / *CHEVILLE*	6
12	**SCREW CAP** / *CAPUCHON COUVRE-VIS*	8
13	**BUMPER** / *BUTOIR*	6
14	**LEFT GUIDE** / *GUIDE DE GAUCHE*	1
15	**CENTER GUIDE** / *GUIDE CENTRAL*	1
16	**RIGHT GUIDE** / *GUIDE DE DROIT*	1

HARDWARE LISTING / ***LISTE DE QUINCAILLERIE***

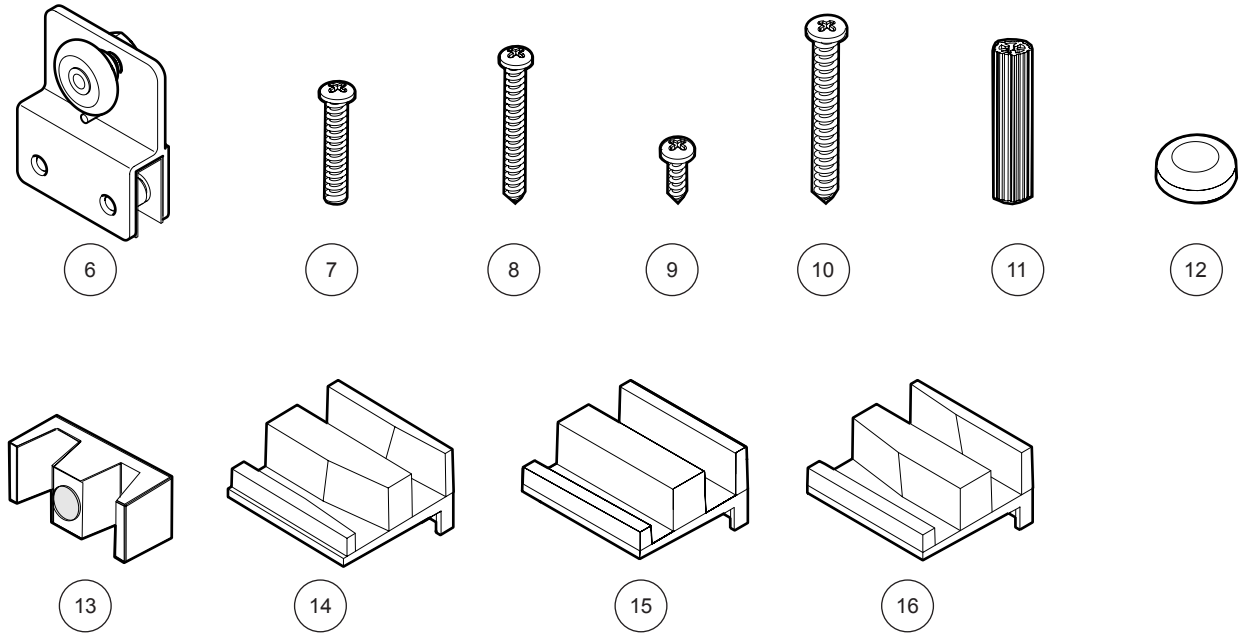

1 CUT BOTTOM TRACK / *COUPER LE RAIL INFÉRIEUR*

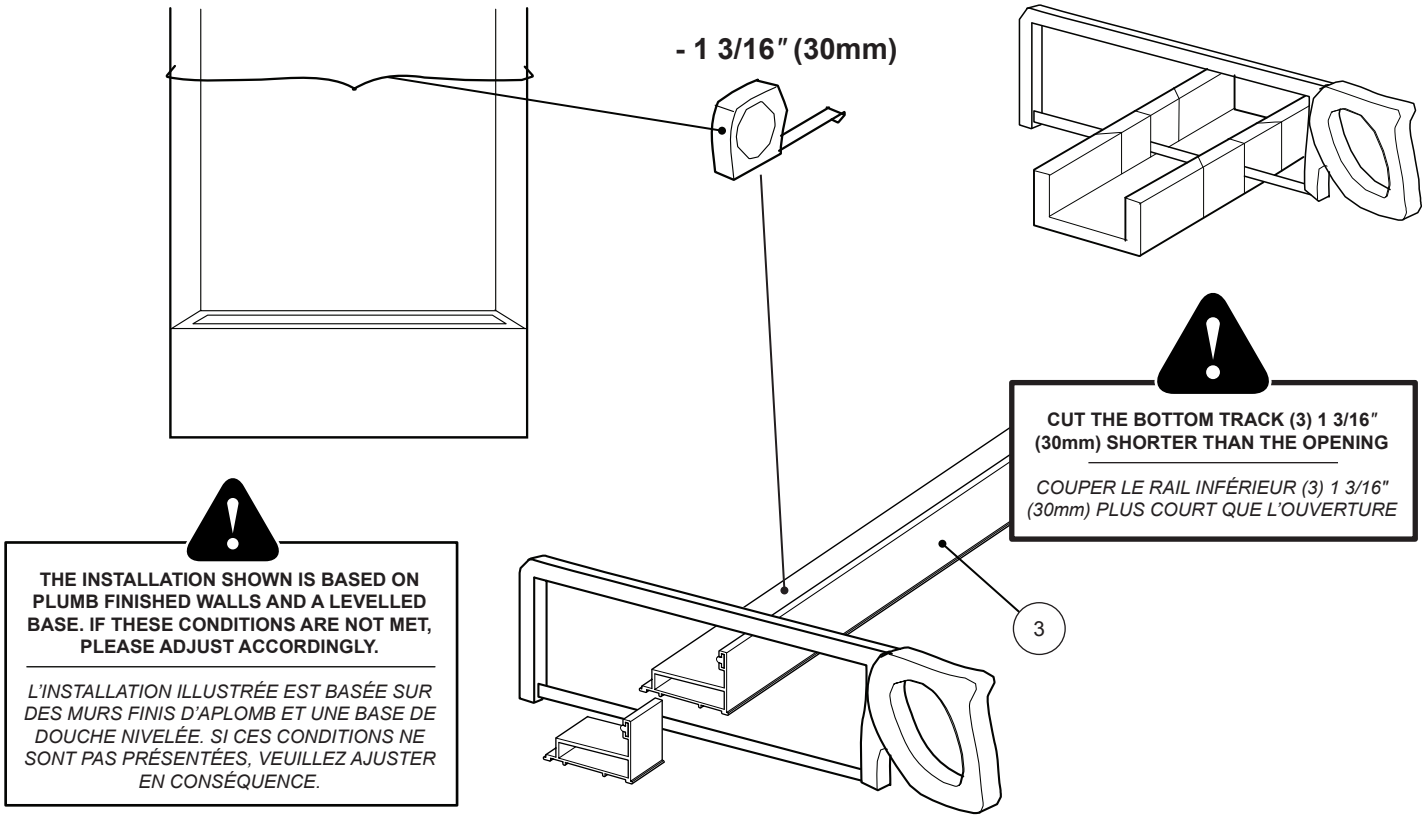

2 INSTALL CENTER GUIDE TO BOTTOM TRACK / *INSTALLER LE GUIDE CENTRAL SUR LE RAIL INFÉRIEUR*

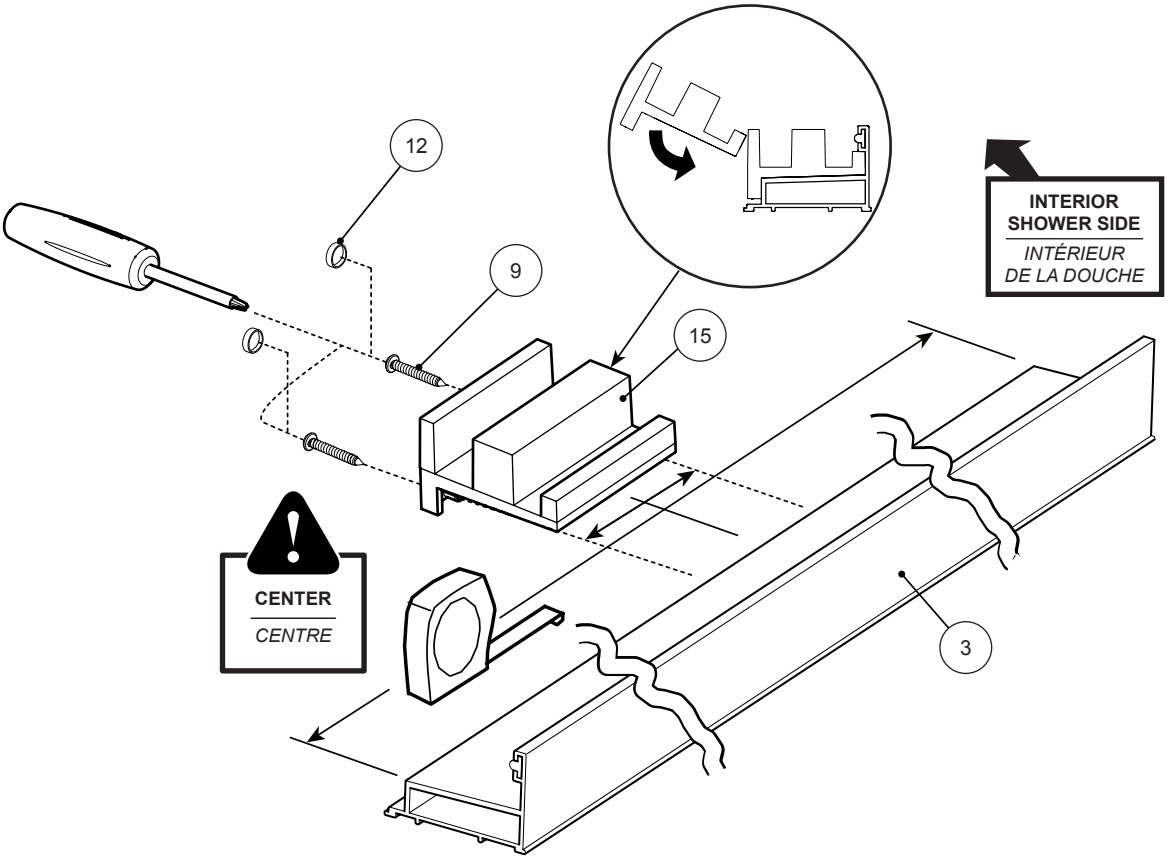

3 INSTALL THE BOTTOM TRACK / *INSTALLER LE RAIL INFÉRIEUR*

Wipe the base with a clean cloth before installing the bottom track.

Essuyer la base avec un chiffon propre avant d'installer le rail inférieur.

INTERIOR SHOWER SIDE
INTÉRIEUR DE LA DOUCHE

INTERIOR SHOWER SIDE
INTÉRIEUR DE LA DOUCHE

3

4 INSTALL THE WALL JAMBS / *INSTALLER LES JAMBAGES*

2

2

3

3

4

15

5 INSTALL THE WALL JAMBS (CONT'D) / *INSTALLER LES JAMBAGES (SUITE)*

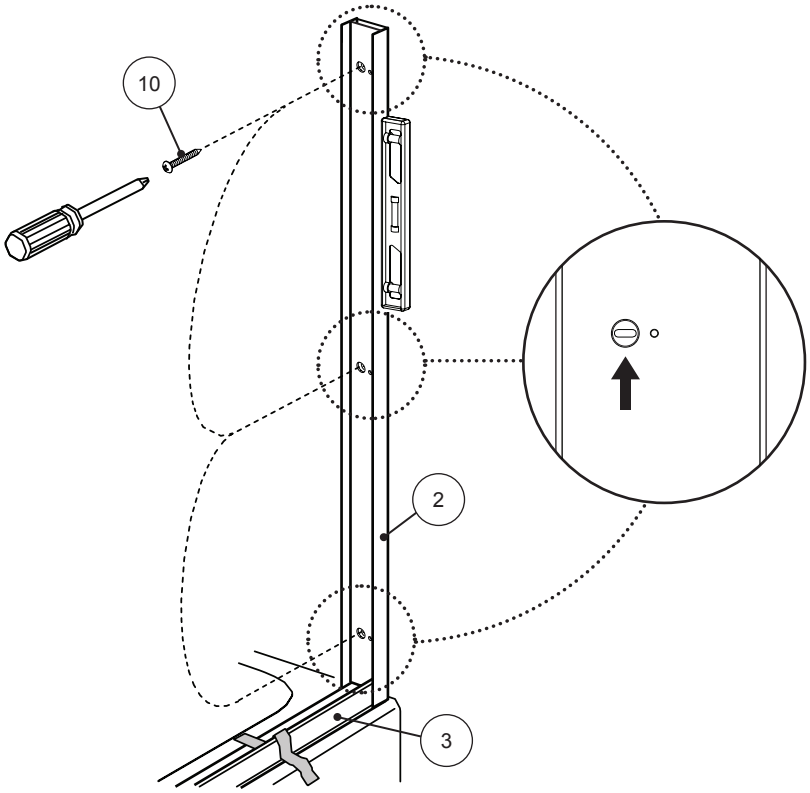

6 INSTALL THE BUMPERS ON THE WALL JAMBS / *INSTALLER LES BUTOIRS SUR LES JAMBAGES*

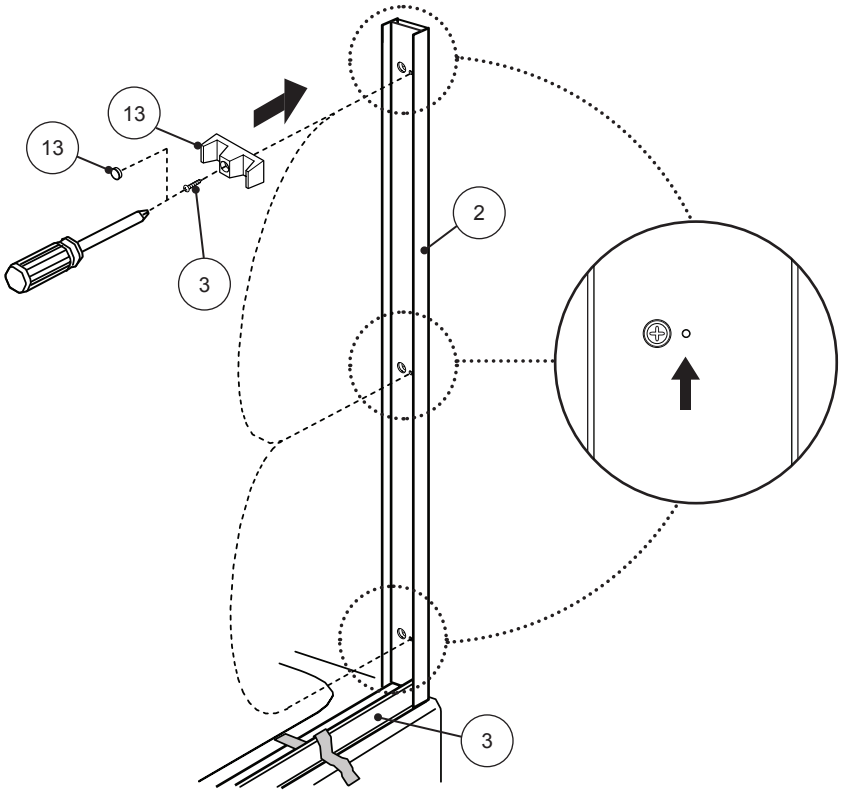

7 INSTALL BOTTOM GUIDES TO BOTTOM TRACK / *INSTALLER LES GUIDES DU BAS SUR LE RAIL INFÉRIEUR*

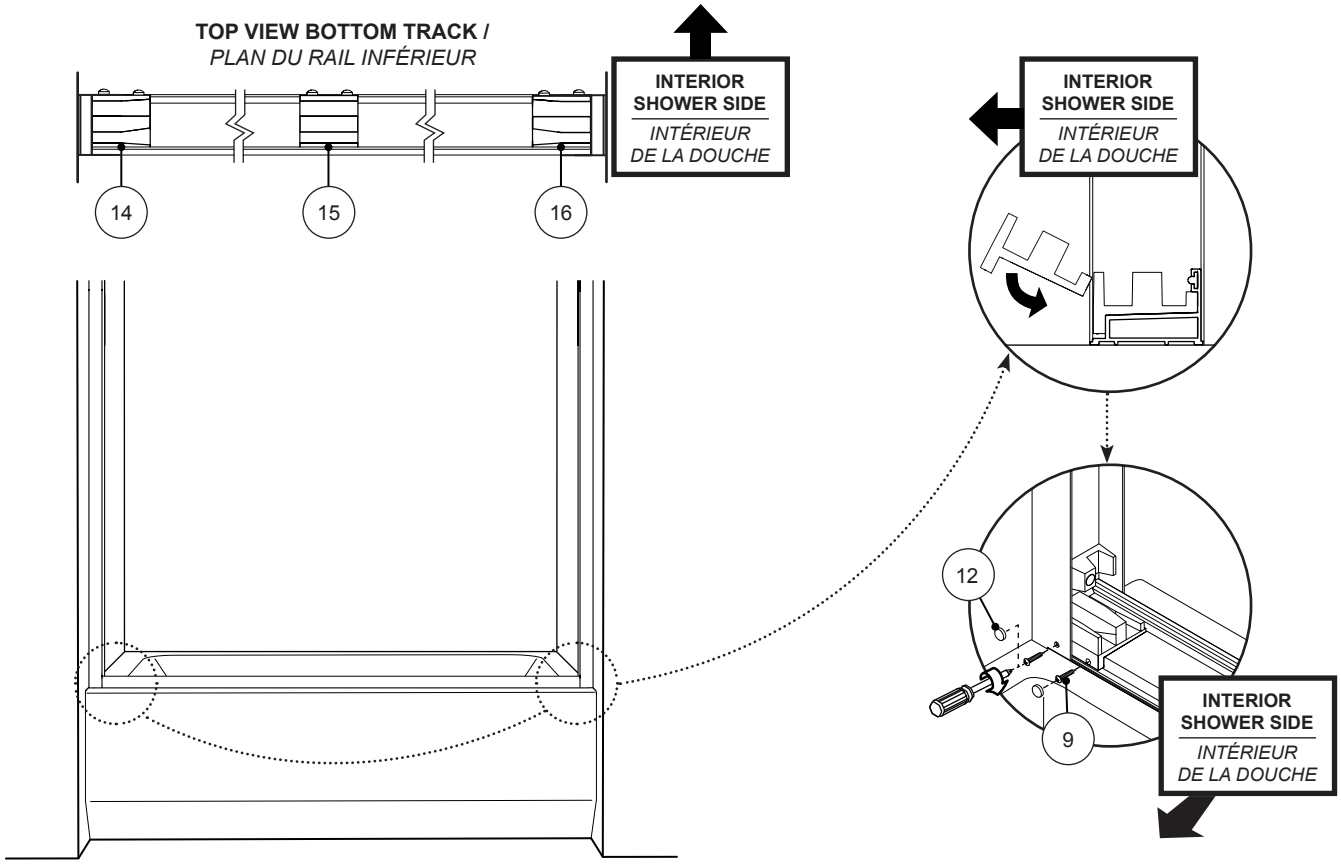

8 CUT TOP TRACK AND PLACE ON WALL JAMBS / *COUPER LE RAIL SUPÉRIEUR ET PLACER SUR LES JAMBAGES*

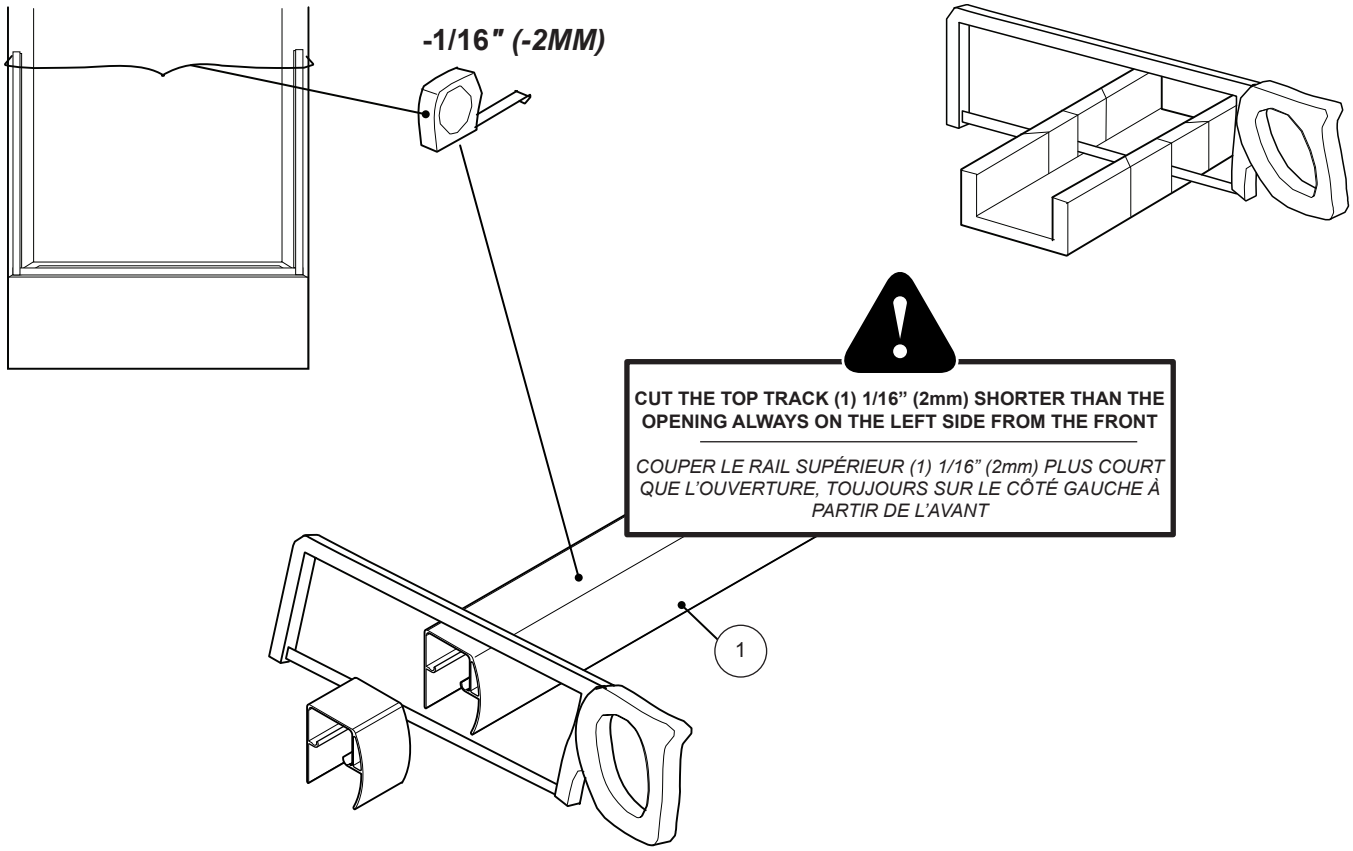

9 SECURE TOP TRACK ONTO WALL JAMBS / *SÉCURISER LE RAIL SUPÉRIEUR SUR LES JAMBAGES*

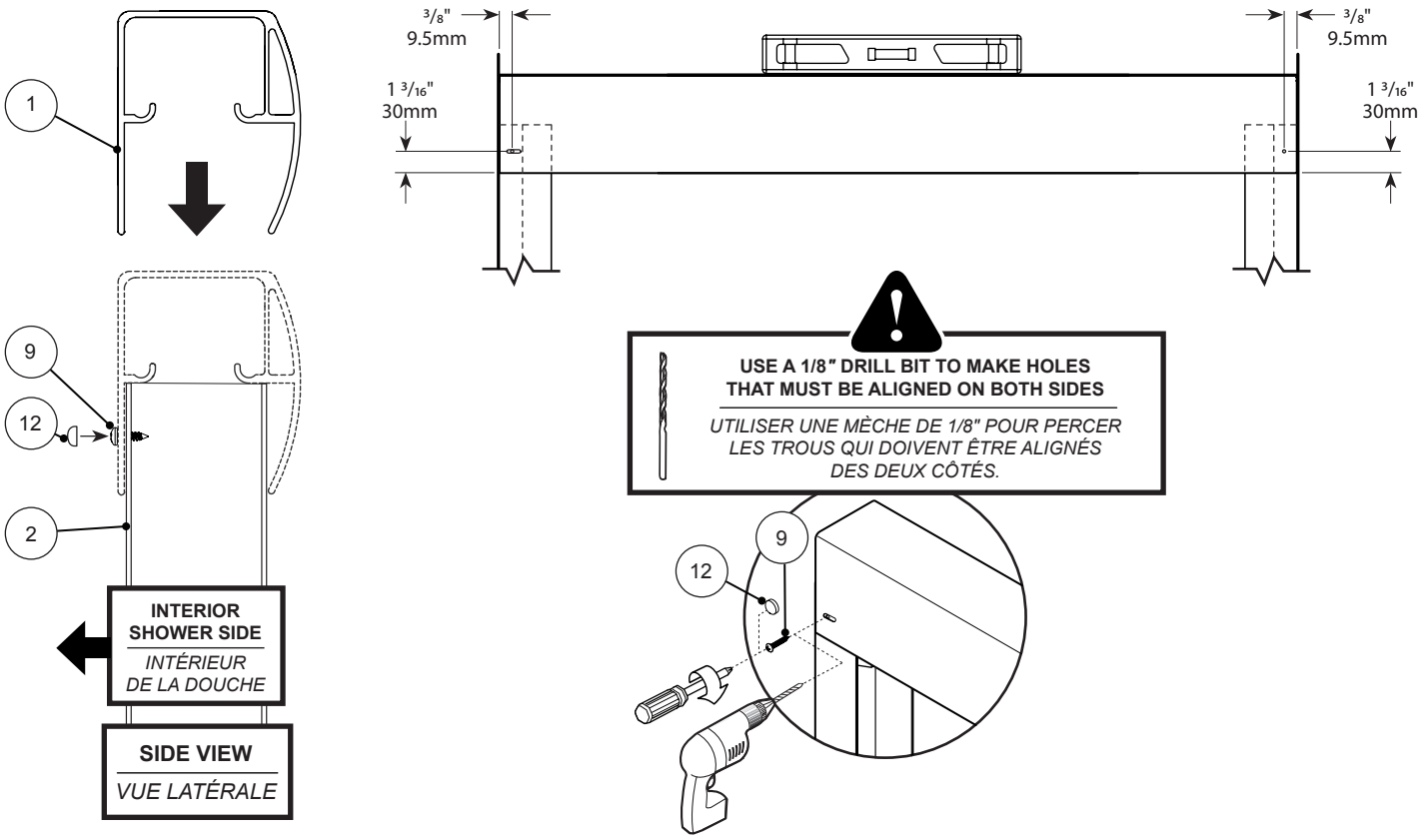

10 ASSEMBLE EXTERIOR DOOR PANEL / *ASSEMBLER LE PANNEAU DE PORTE EXTÉRIEUR*

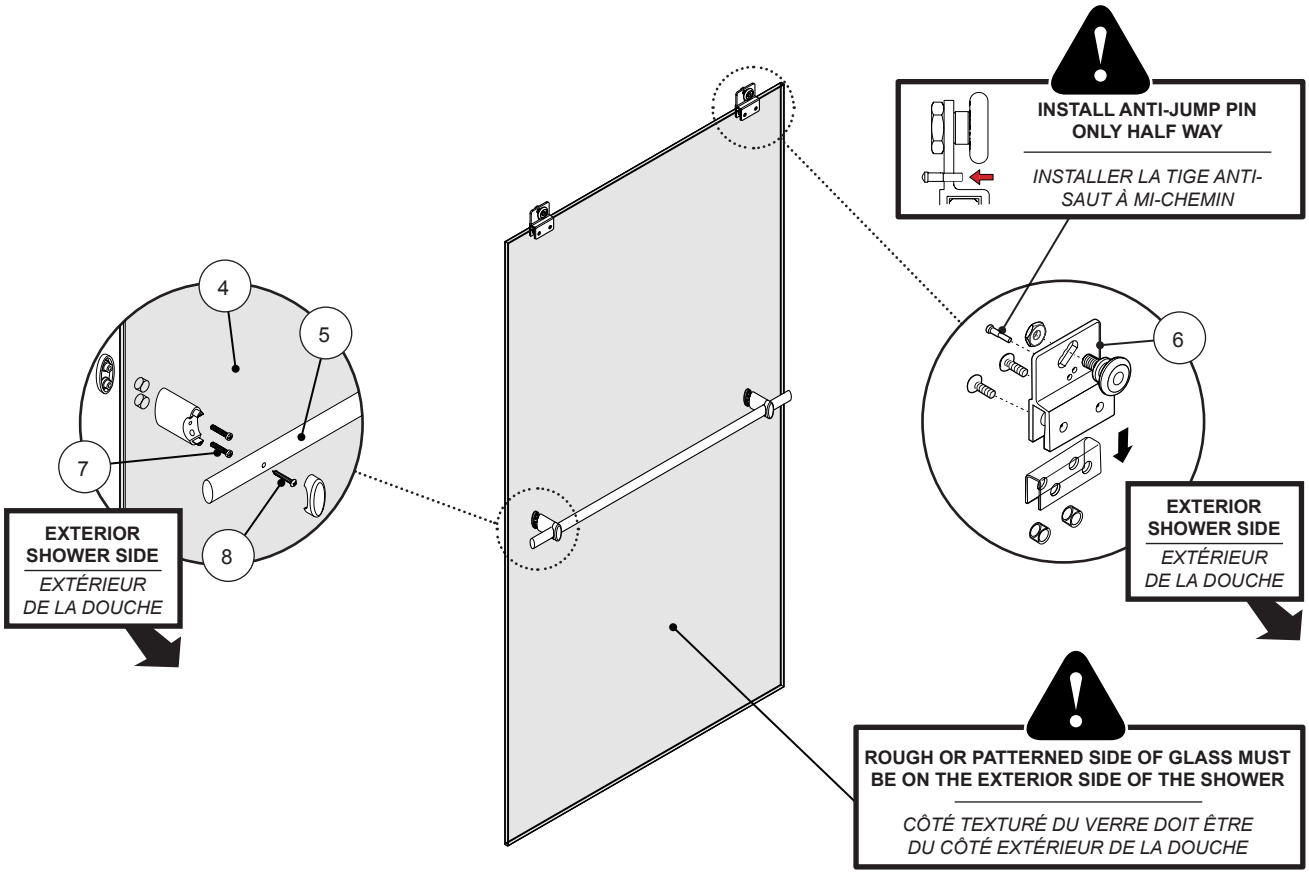

11 INSTALL EXTERIOR DOOR PANEL / *POSER LE PANNEAU DE PORTE EXTÉRIEUR*

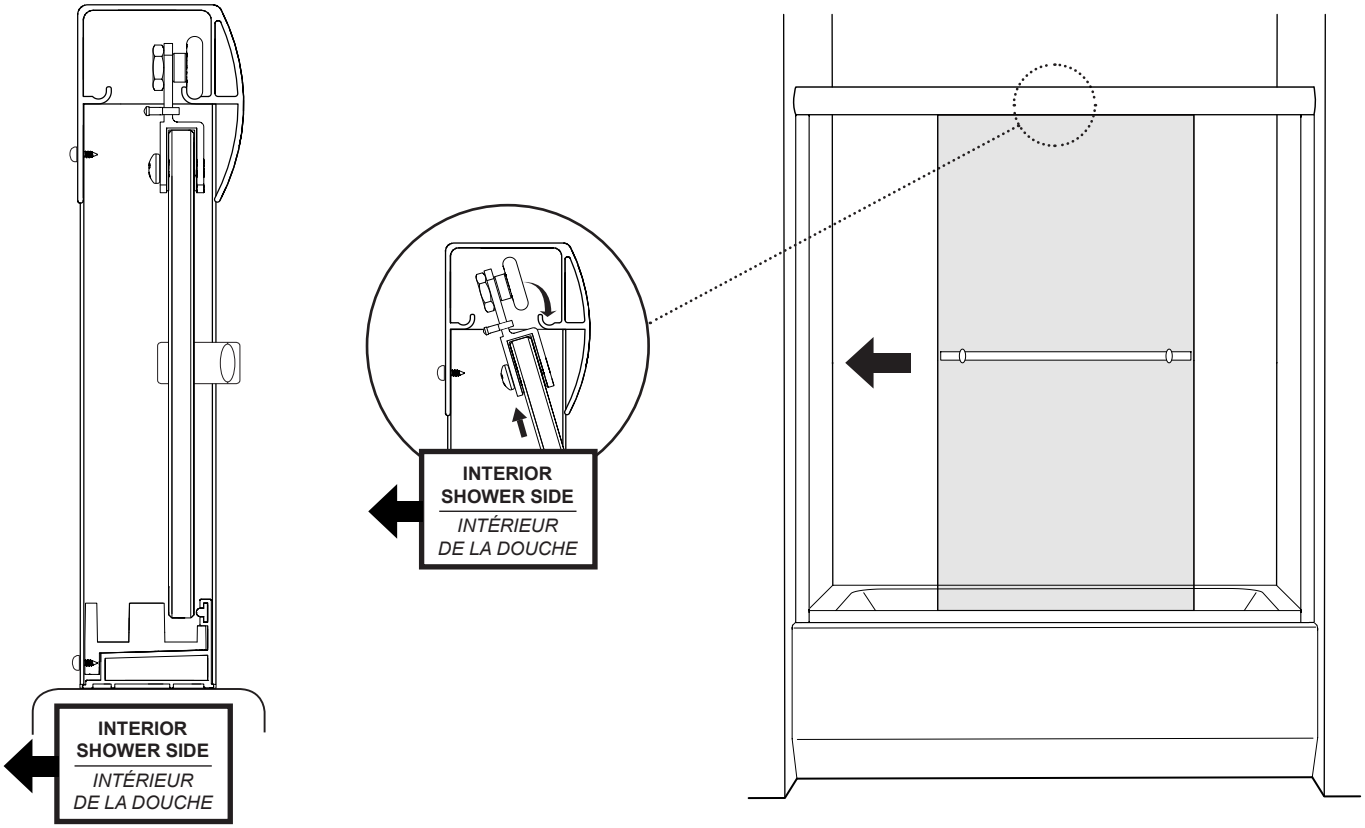

12 ADJUST EXTERIOR DOOR PANEL / *AJUSTER LE PANNEAU DE PORTE EXTÉRIEUR*

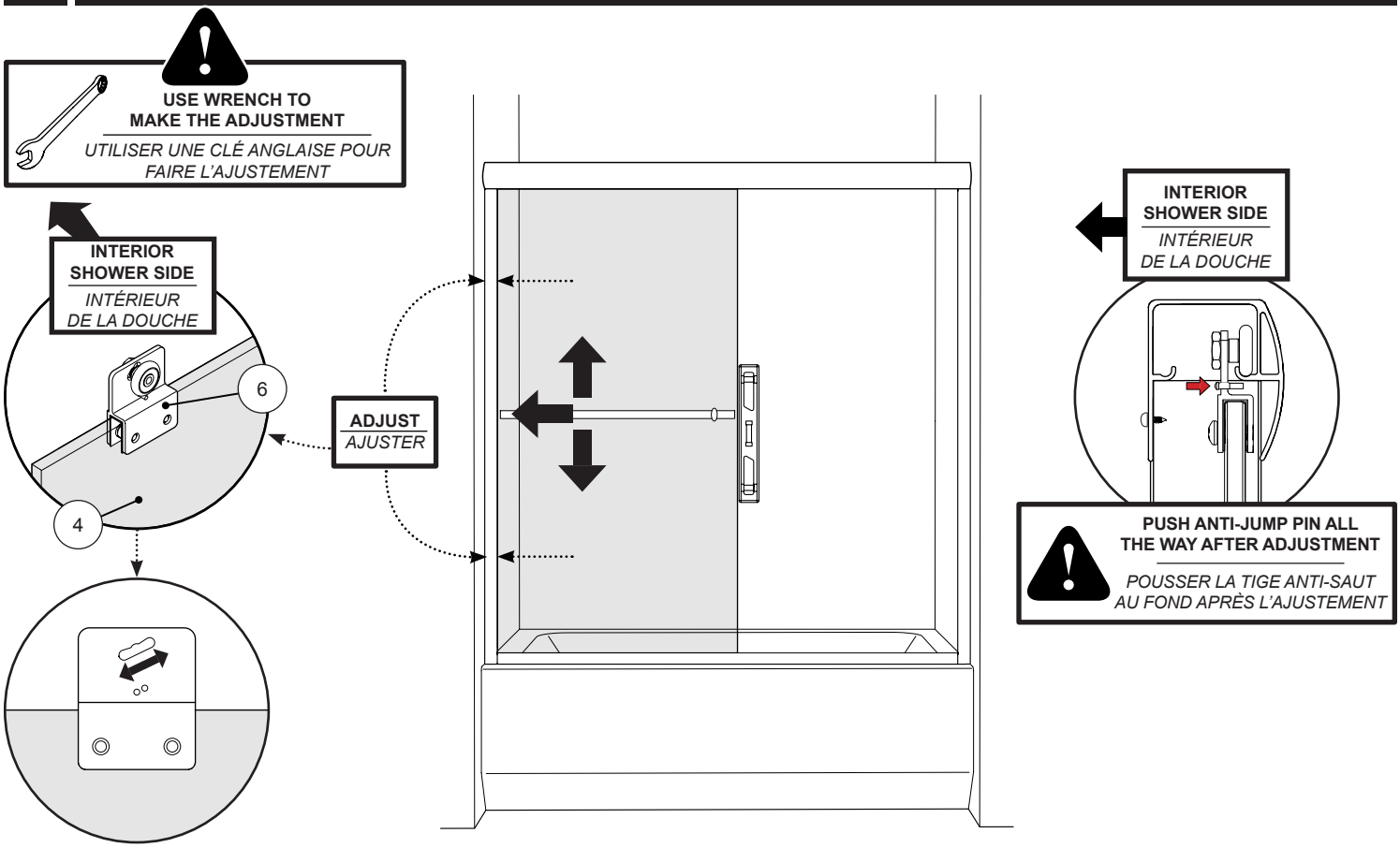

13 ASSEMBLE INTERIOR DOOR PANEL / *ASSEMBLER LE PANNEAU DE PORTE INTÉRIEUR*

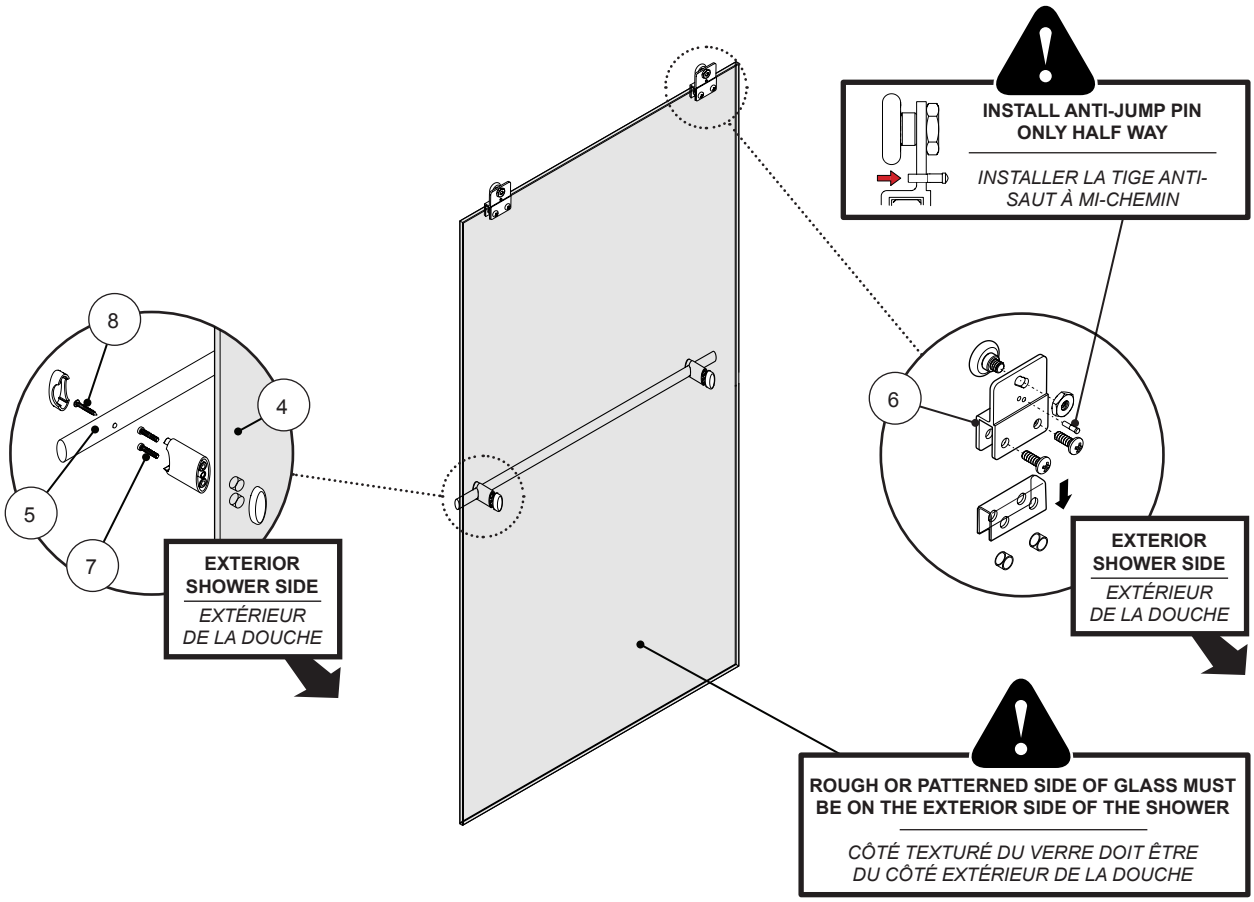

14 INSTALL INTERIOR DOOR PANEL / *POSER LE PANNEAU DE PORTE INTÉRIEUR*

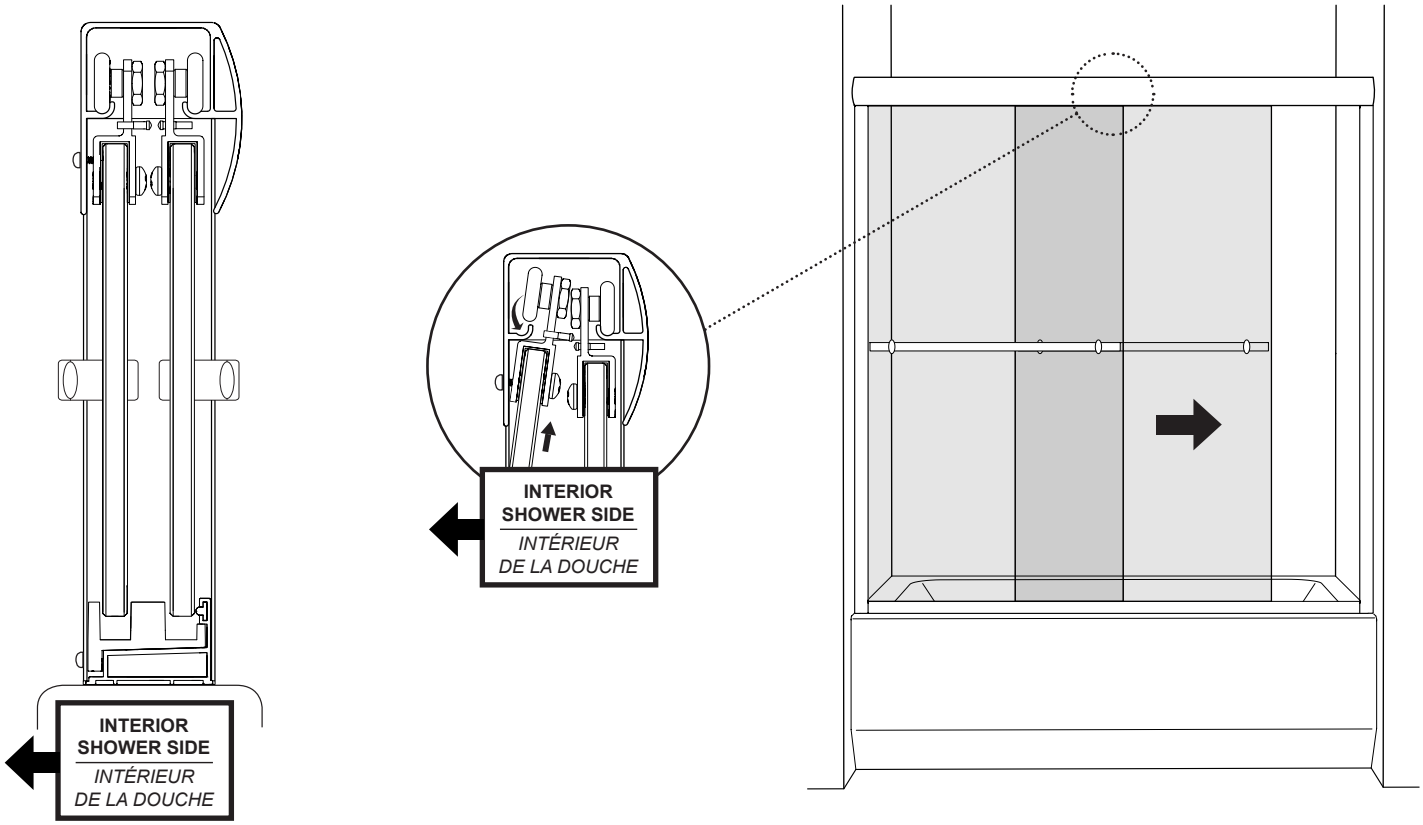

15 ADJUST INTERIOR DOOR PANEL / *AJUSTER LE PANNEAU DE PORTE INTÉRIEUR*

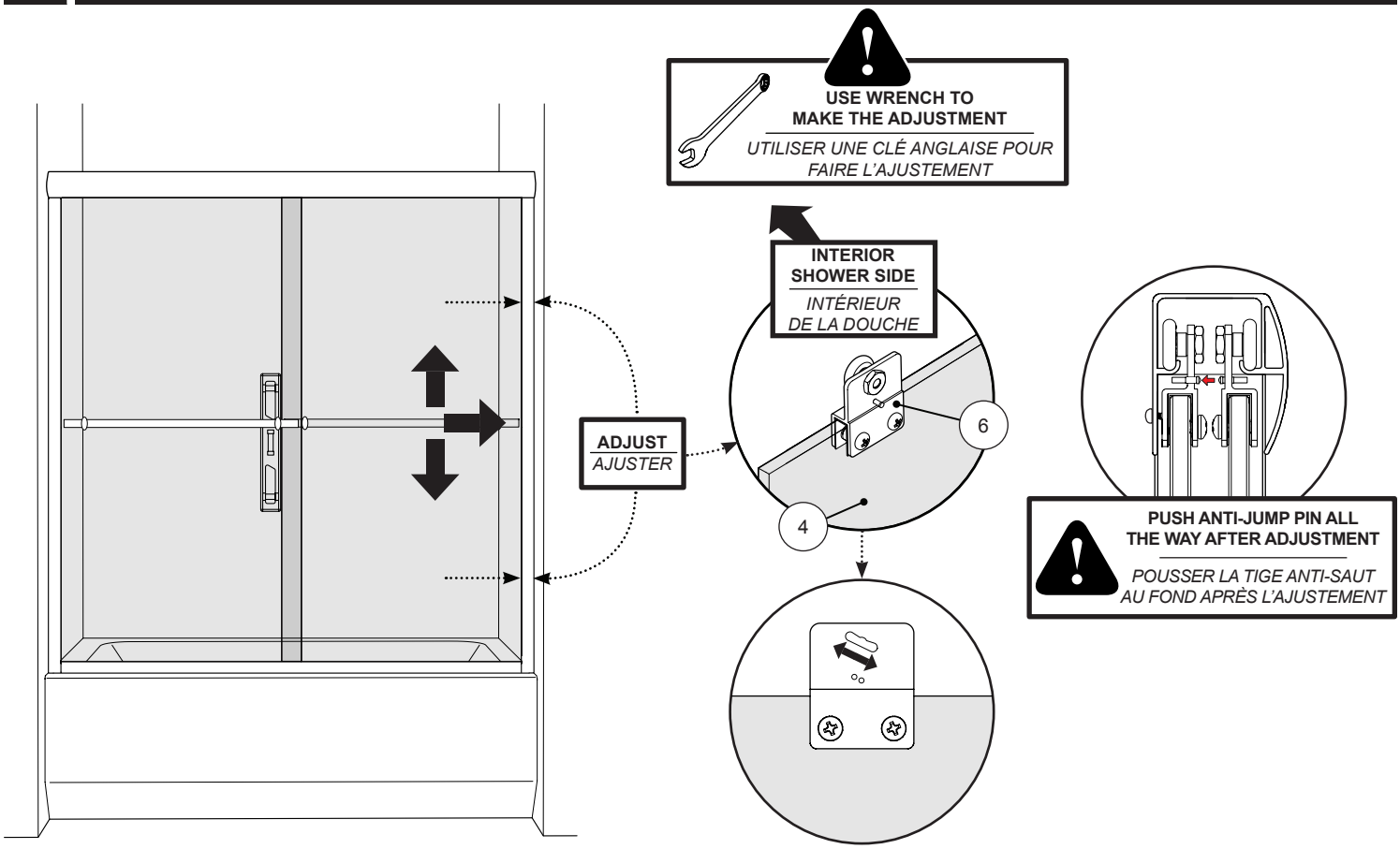
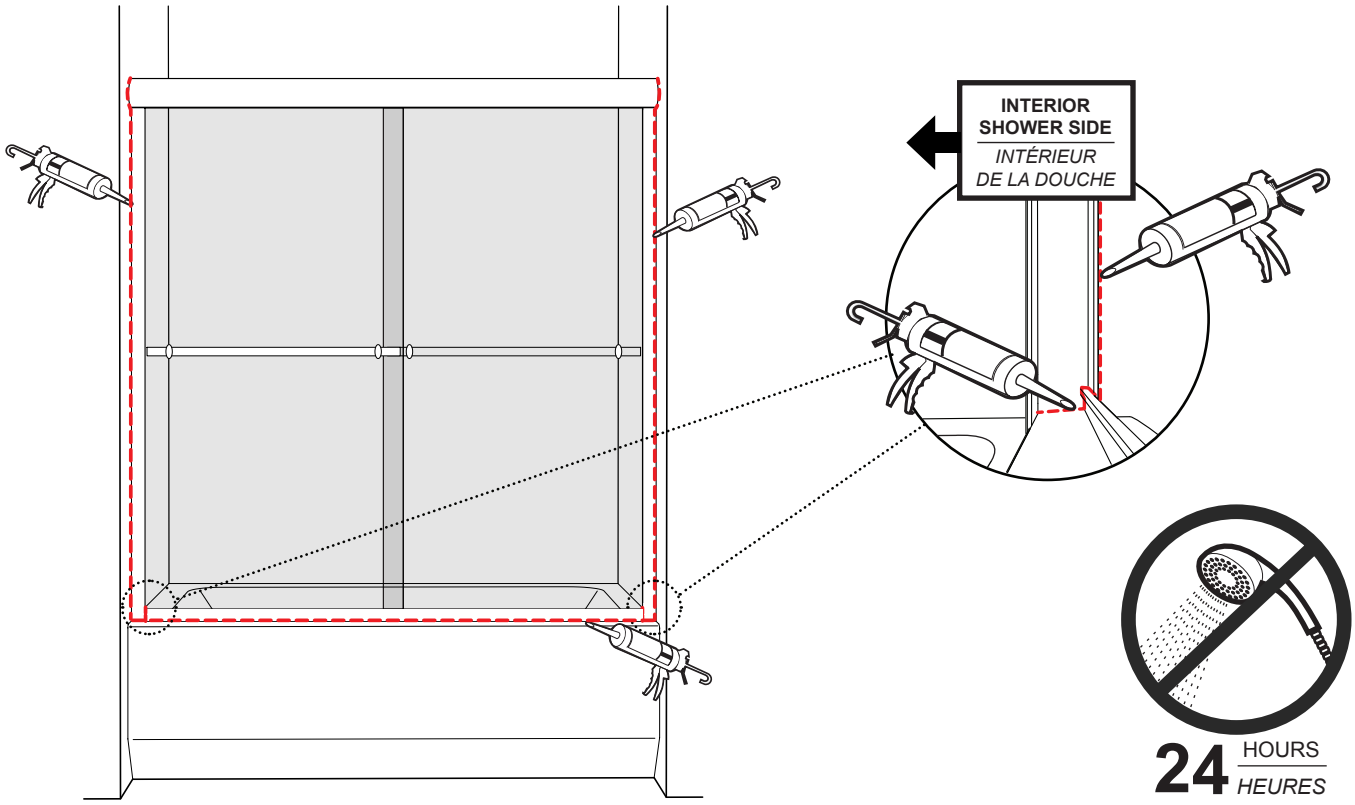
16 SEAL THE SHOWER UNIT / *CALFEUTRER LA DOUCHE*