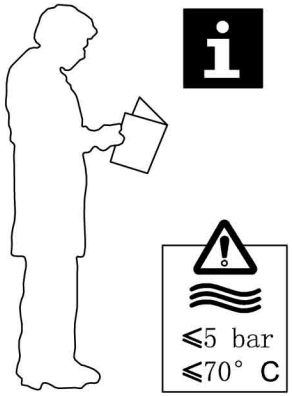

1

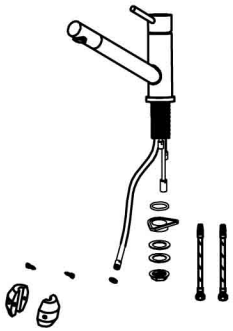

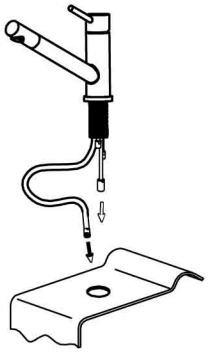

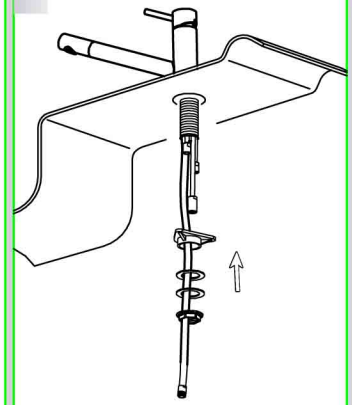

4

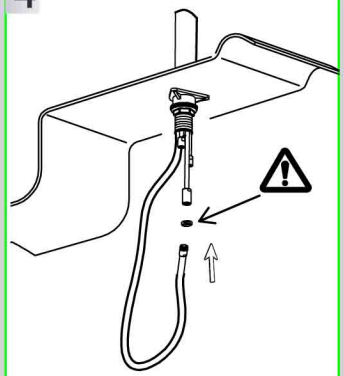

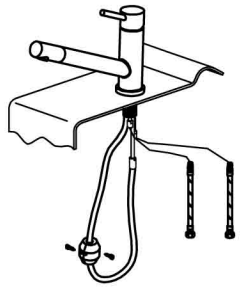

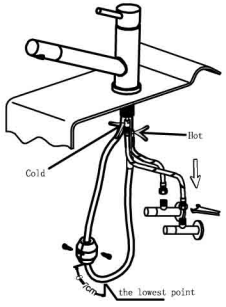

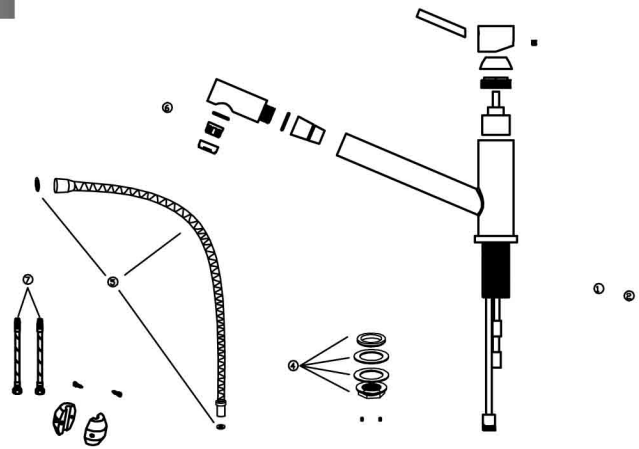

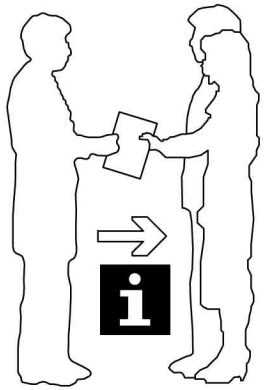
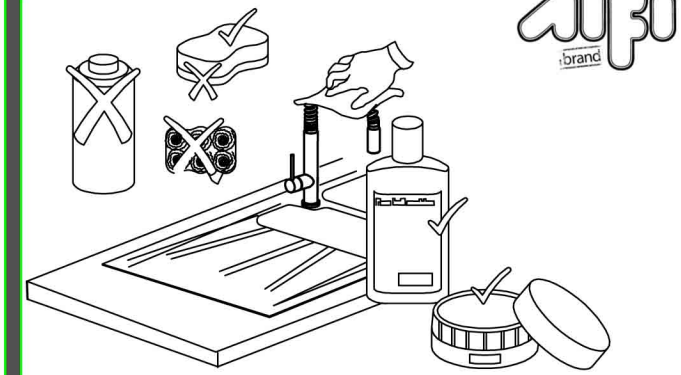
i