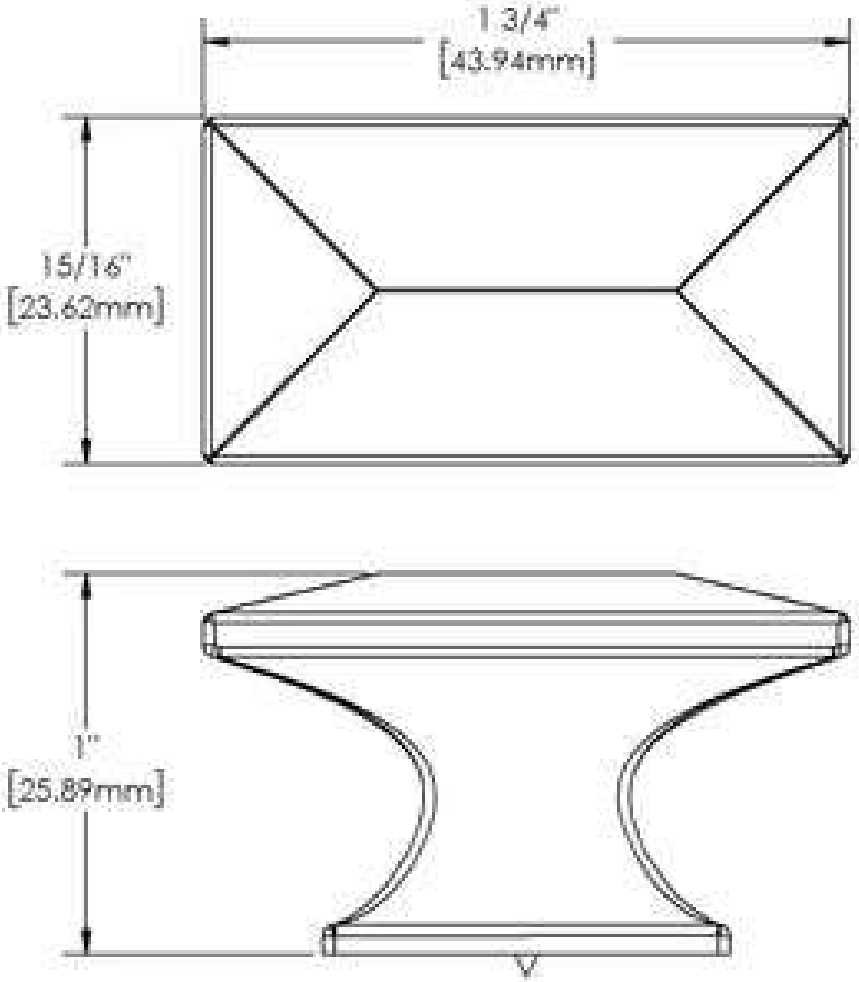Item Dimensions