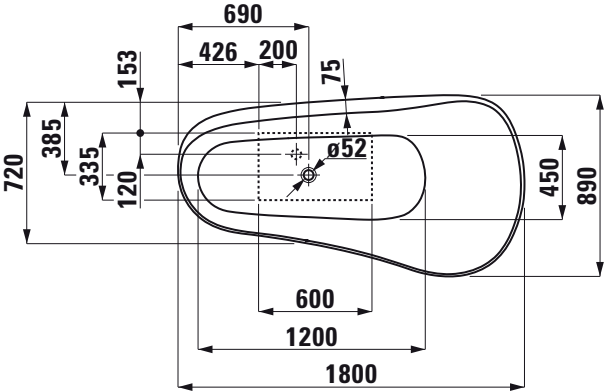
690
426
200
153
75
385
720
335
120
ø52
450
890
600
1200
1800

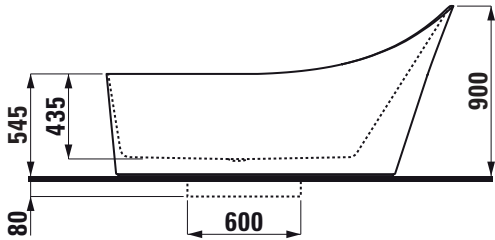
545
435
900
80
600