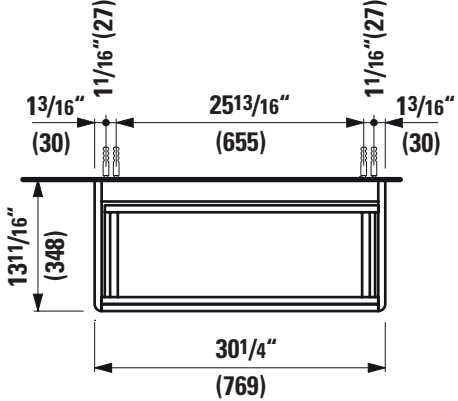
1 3/16"
(30)
1 1/16"(27)
25 13/16"
(655)
1 1/16"(27)
1 3/16"
(30)
13 11/16"
(348)
30 1/4"
(769)

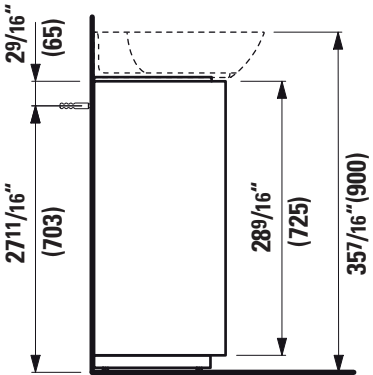
2 9/16"
(65)
27 11/16"
(703)
28 9/16"
(725)
35 7/16"(900)

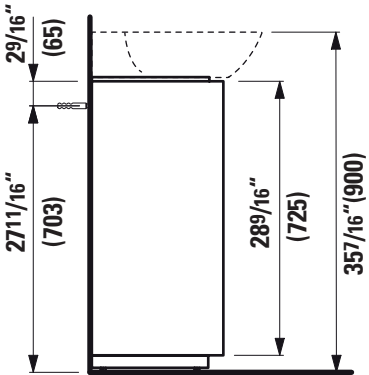
2 9/16"
(65)
27 11/16"
(703)
28 9/16"
(725)
35 7/16"(900)