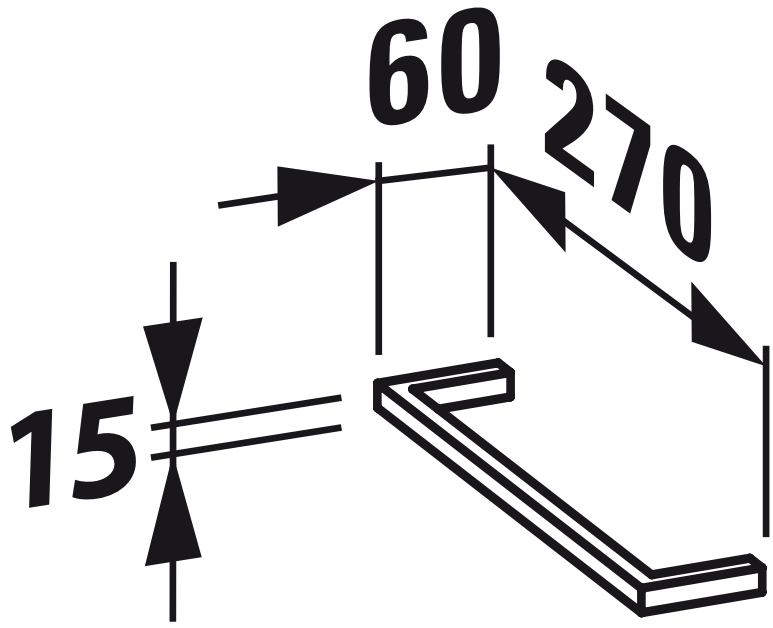
60
270
15