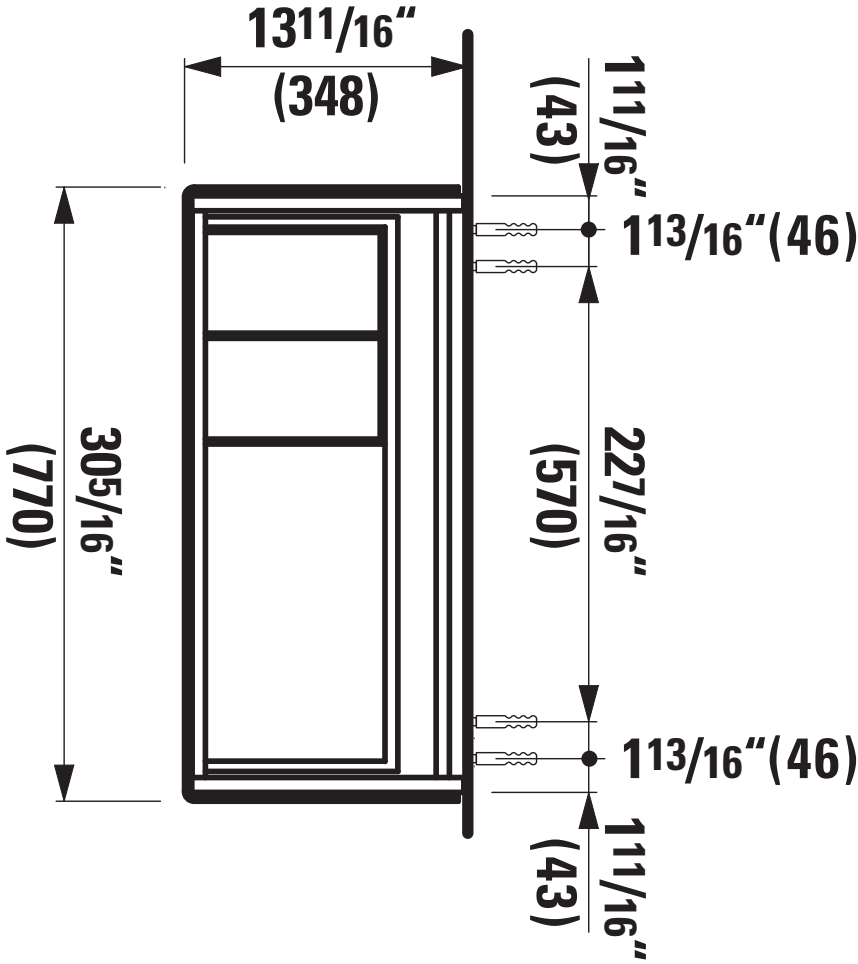
13 11/16“
(348)
30 5/16“
(770)
1 11/16“
(43)
1 13/16“(46)
22 7/16“
(570)
1 13/16“(46)
1 11/16“
(43)

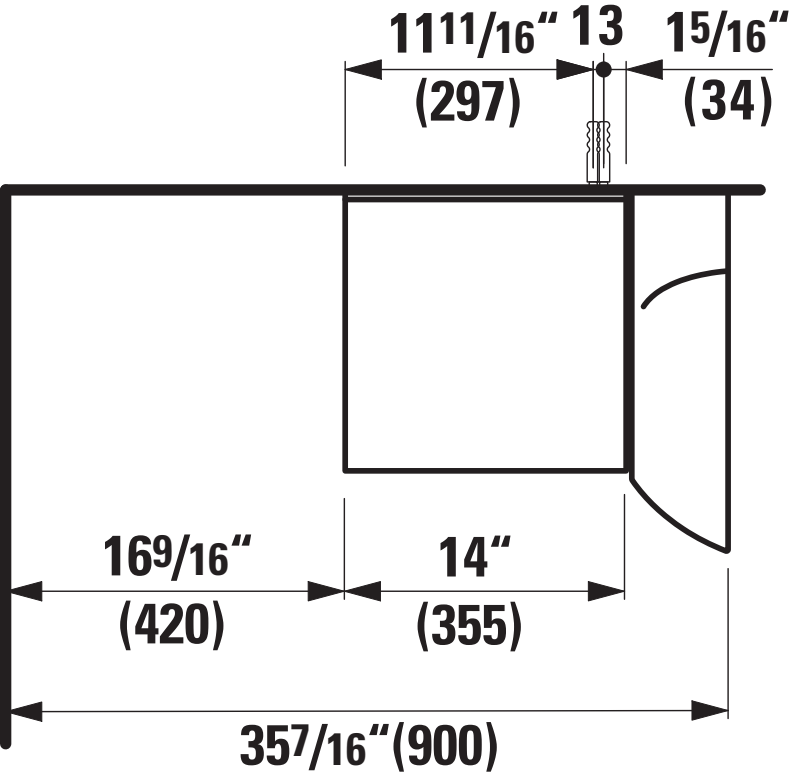
11 11/16“
(297)
13
1 5/16“
(34)
16 9/16“
(420)
14“
(355)
35 7/16“(900)