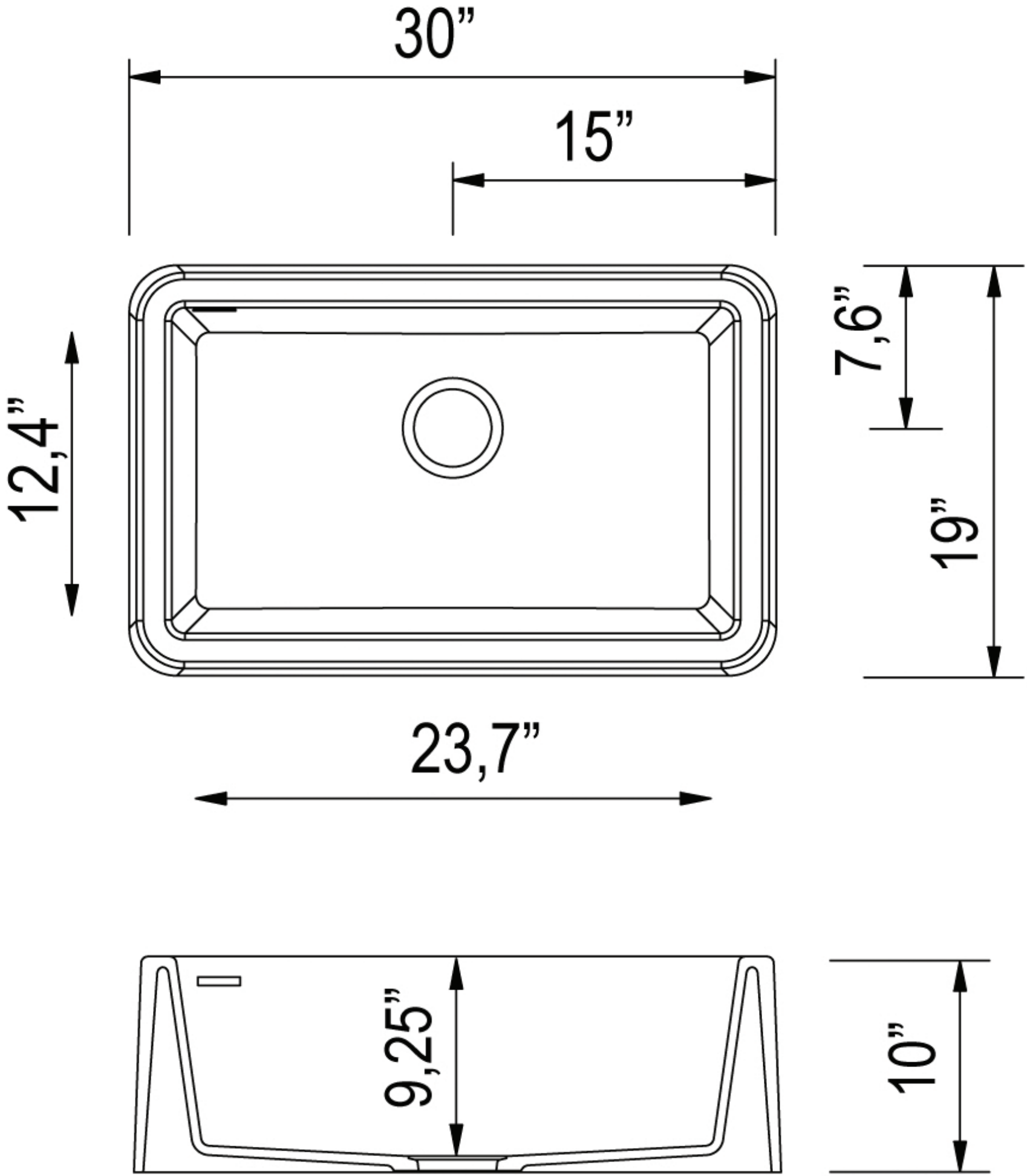
30”
15”
12,4”
7,6”
19”
23,7”
9,25”
10”