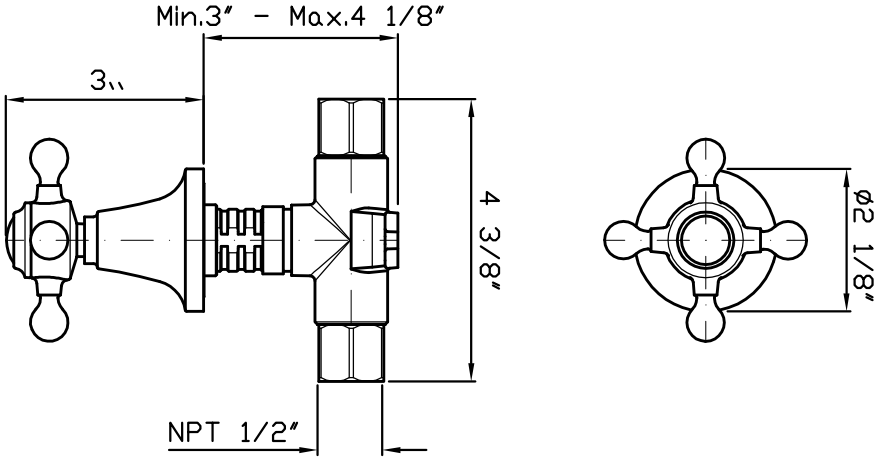
Min.3″ – Max.4 1/8″
3
4 3/8″
NPT 1/2″
Ø2 1/8″